Preface

A88X-G45 GAMING
Motherboard

Copyright Notice

The material in this document is the intellectual property of **MICRO-STAR INTERNATIONAL**. We take every care in the preparation of this document, but no guarantee is given as to the correctness of its contents. Our products are under continual improvement and we reserve the right to make changes without notice.

Trademarks

All trademarks in this manual are properties of their respective owners.

- MSI® is registered trademark of Micro-Star Int'l Co.,Ltd.
- NVIDIA® is registered trademark of NVIDIA Corporation.
- ATI® is registered trademark of AMD Corporation.
- AMD® is registered trademarks of AMD Corporation.
- Intel® is registered trademarks of Intel Corporation.
- Windows® is registered trademarks of Microsoft Corporation.
- AMI® is registered trademark of American Megatrends Inc.
- Award® is a registered trademark of Phoenix Technologies Ltd.
- Sound Blaster® is registered trademark of Creative Technology Ltd.
- Realtek® is registered trademark of Realtek Semiconductor Corporation.
- JMicron® is registered trademark of JMicron Technology Corporation.
- Netware® is registered trademark of Novell, Inc.
- Lucid® is trademark of LucidLogix Technologies, Ltd.
- VIA® is registered trademark of VIA Technologies, Inc.
- ASMedia® is registered trademark of ASMedia Technology Inc.
- iPad, iPhone, and iPod are trademarks of Apple Inc.
- Qualcomm Atheros and Killer are trademarks of Qualcomm Atheros Inc.

Revision History

Revision	Revision History	Date
V1.0	First release	2014/ 01

Smartphone Application

MSI+ is a smart web gadget that works as a shopping navigator and provides specs comparison for IT buyers. With a simple tap of the smartphone, you'll efficiently locate your ideal products from a wide variety of choices and, if product details are required, you may easily download user manuals within minutes. Better yet, the power calculator provides accurate estimates of power unit capacity for DIY users.

ANDROID APP ON Google play

Available on the iPhone App Store

Technical Support

If a problem arises with your system and no solution can be obtained from the user's manual, please contact your place of purchase or local distributor. Alternatively, please try the following help resources for further guidance.

Visit the MSI website for technical guide, BIOS updates, driver updates, and other information:
http://www.msi.com/service/download/

Contact our technical staff at:
http://support.msi.com

Safety Instructions

- Always read the safety instructions carefully.
- Keep this User's Manual for future reference.
- Keep this equipment away from humidity.
- Lay this equipment on a reliable flat surface before setting it up.
- The openings on the enclosure are for air convection hence protects the equipment from overheating. DO NOT COVER THE OPENINGS.
- Make sure the voltage of the power source is at 110/220V before connecting the equipment to the power inlet.
- Place the power cord such a way that people can not step on it. Do not place anything over the power cord.
- Always Unplug the Power Cord before inserting any add-on card or module.
- All cautions and warnings on the equipment should be noted.
- Never pour any liquid into the opening that can cause damage or cause electrical shock.
- If any of the following situations arises, get the equipment checked by service personnel:
  - The power cord or plug is damaged.
  - Liquid has penetrated into the equipment.
  - The equipment has been exposed to moisture.
  - The equipment does not work well or you can not get it work according to User's Manual.
  - The equipment has been dropped and damaged.
  - The equipment has obvious sign of breakage.
- DO NOT LEAVE THIS EQUIPMENT IN AN ENVIRONMENT ABOVE 60°C (140°F), IT MAY DAMAGE THE EQUIPMENT.

FCC-B Radio Frequency Interference Statement

This equipment has been tested and found to comply with the limits for a Class B digital device, pursuant to Part 15 of the FCC Rules. These limits are designed to provide reasonable protection against harmful interference in a residential installation. This equipment generates, uses and can radiate radio frequency energy and, if not installed and used in accordance with the instructions, may cause harmful interference to radio communications. However, there is no guarantee that interference will not occur in a particular installation. If this equipment does cause harmful interference to radio or television reception, which can be determined by turning the equipment off and on, the user is encouraged to try to correct the interference by one or more of the measures listed below.

- Reorient or relocate the receiving antenna.
- Increase the separation between the equipment and receiver.
- Connect the equipment into an outlet on a circuit different from that to which the receiver is connected.
- Consult the dealer or an experienced radio/television technician for help.

Notice 1

The changes or modifications not expressly approved by the party responsible for compliance could void the user's authority to operate the equipment.

Notice 2

Shielded interface cables and A.C. power cord, if any, must be used in order to comply with the emission limits.

VOIR LA NOTICE D'INSTALLATION AVANT DE RACCORDER AU RESEAU.

FC Micro-Star International
MS-7900

This device complies with Part 15 of the FCC Rules. Operation is subject to the following two conditions:

1) this device may not cause harmful interference, and
2) this device must accept any interference received, including interference that may cause undesired operation.

CE Conformity

Hereby, Micro-Star International CO., LTD declares that this device is in compliance with the essential safety requirements and other relevant provisions set out in the European Directive.

CE

N1996

Radiation Exposure Statement

This equipment complies with FCC radiation exposure limits set forth for an uncontrolled environment. This equipment and its antenna should be installed and operated with minimum distance 20 cm between the radiator and your body. This equipment and its antenna must not be co-located or operating in conjunction with any other antenna or transmitter.

European Community Compliance Statement

The equipment complies with the RF Exposure Requirement 1999/519/EC, Council Recommendation of 12 July 1999 on the limitation of exposure of the general public to electromagnetic fields (0–300GHz). This wireless device complies with the R&TTE Directive.

Taiwan Wireless Statements

無線設備警告聲明

經型式認證合格之低功率射頻電機，非經許可，公司、商號或使用者均不得擅自變更頻率、加大功率或變更原設計之特性及功能。

低功率射頻電機之使用不得影響飛航安全及干擾合法通信；經發現有干擾現象時，應立即停用，並改善至無干擾時方得繼續使用。前項合法通信，指依電信法規定作業之無線電通信。低功率射頻電機須忍受合法通信或工業、科學及醫療用電波輻射性電機設備之干擾。

警告使用者:這是甲類資訊產品，在居住的環境中使用時，可能會造成無線電干擾，在這種情況下，使用者會被要求採取某些適當的對策。

Japan VCCI Class B Statement

クラス B 情報技術装置

この装置は、情報技術装置等電波障害自主規制協議会（VCCI）の基準に基づくクラスB情報技術装置です。この装置が家庭内でラジオやテレビジョン受信機に近接して使われると、受信障害を引き起こすことがあります。取扱説明書にしたがって正しい取り扱いをしてください。

Korea Warning Statements

당해 무선설비는 운용중 전파혼신 가능성이 있음

Battery Information



European Union:

Batteries, battery packs, and accumulators should not be disposed of as unsorted household waste. Please use the public collection system to return, recycle, or treat them in compliance with the local regulations.



廢電池請回收

Taiwan:

For better environmental protection, waste batteries should be collected separately for recycling or special disposal.



California, USA:

The button cell battery may contain perchlorate material and requires special handling when recycled or disposed of in California.

For further information please visit:

http://www.dtsc.ca.gov/hazardouswaste/perchlorate/

CAUTION: There is a risk of explosion, if battery is incorrectly replaced.

Replace only with the same or equivalent type recommended by the manufacturer.

Chemical Substances Information

In compliance with chemical substances regulations, such as the EU REACH Regulation (Regulation EC No. 1907/2006 of the European Parliament and the Council), MSI provides the information of chemical substances in products at:

http://www.msi.com/html/popup/csr/evmtprtt_pcm.html

WEEE (Waste Electrical and Electronic Equipment) Statement

ENGLISH



To protect the global environment and as an environmentalist, MSI must remind you that...

Under the European Union ("EU") Directive on Waste Electrical and Electronic Equipment, Directive 2002/96/EC, which takes effect on August 13, 2005, products of "electrical and electronic equipment" cannot be discarded as municipal wastes anymore, and manufacturers of covered electronic equipment will be obligated to take back such products at the end of their useful life. MSI will comply with the product take back requirements at the end of life of MSI-branded products that are sold into the EU. You can return these products to local collection points.

DEUTSCH

Hinweis von MSI zur Erhaltung und Schutz unserer Umwelt

Gemäß der Richtlinie 2002/96/EG über Elektro- und Elektronik-Altgeräte dürfen Elektro- und Elektronik-Altgeräte nicht mehr als kommunale Abfälle entsorgt werden. MSI hat europaweit verschiedene Sammel- und Recyclingunternehmen beauftragt, die in die Europäische Union in Verkehr gebrachten Produkte, am Ende seines Lebenszyklus zurückzunehmen. Bitte entsorgen Sie dieses Produkt zum gegebenen Zeitpunkt ausschliesslich an einer lokalen Altgerätesammelstelle in Ihrer Nähe.

FRANÇAIS

En tant qu'écologiste et afin de protéger l'environnement, MSI tient à rappeler ceci...

Au sujet de la directive européenne (EU) relative aux déchets des équipement électriques et électroniques, directive 2002/96/EC, prenant effet le 13 août 2005, que les produits électriques et électroniques ne peuvent être déposés dans les décharges ou tout simplement mis à la poubelle. Les fabricants de ces équipements seront obligés de récupérer certains produits en fin de vie. MSI prendra en compte cette exigence relative au retour des produits en fin de vie au sein de la communauté européenne. Par conséquent vous pouvez retourner localement ces matériels dans les points de collecte.

РУССКИЙ

Компания MSI предпринимает активные действия по защите окружающей среды, поэтому напоминаем вам, что....

В соответствии с директивой Европейского Союза (ЕС) по предотвращению загрязнения окружающей среды использованным электрическим и электронным оборудованием (директива WEEE 2002/96/EC), вступающей в силу 13 августа 2005 года, изделия, относящиеся к электрическому и электронному оборудованию, не могут рассматриваться как бытовой мусор, поэтому производители вышеперечисленного электронного оборудования обязаны принимать его для переработки по окончании срока службы. MSI обязуется соблюдать требования по приему продукции, проданной под маркой MSI на территории ЕС, в переработку по окончании срока службы. Вы можете вернуть эти изделия в специализированные пункты приема.

ESPAÑOL

MSI como empresa comprometida con la protección del medio ambiente, recomienda:

Bajo la directiva 2002/96/EC de la Unión Europea en materia de desechos y/o equipos electrónicos, con fecha de rigor desde el 13 de agosto de 2005, los productos clasificados como “eléctricos y equipos electrónicos” no pueden ser depositados en los contenedores habituales de su municipio, los fabricantes de equipos electrónicos, están obligados a hacerse cargo de dichos productos al termino de su período de vida. MSI estará comprometido con los términos de recogida de sus productos vendidos en la Unión Europea al final de su periodo de vida. Usted debe depositar estos productos en el punto limpio establecido por el ayuntamiento de su localidad o entregar a una empresa autorizada para la recogida de estos residuos.

NEDERLANDS

Om het milieu te beschermen, wil MSI u eraan herinneren dat….

De richtlijn van de Europese Unie (EU) met betrekking tot Vervuiling van Electrische en Electronische producten (2002/96/EC), die op 13 Augustus 2005 in zal gaan kunnen niet meer beschouwd worden als vervuiling. Fabrikanten van dit soort producten worden verplicht om producten retour te nemen aan het eind van hun levenscyclus. MSI zal overeenkomstig de richtlijn handelen voor de producten die de merknaam MSI dragen en verkocht zijn in de EU. Deze goederen kunnen geretourneerd worden op lokale inzamelingspunten.

SRPSKI

Da bi zaštitili prirodnu sredinu, i kao preduzeće koje vodi računa o okolini i prirodnoj sredini, MSI mora da vas podesti da…

Po Direktivi Evropske unije (“EU”) o odbačenoj ekektronskoj i električnoj opremi, Direktiva 2002/96/EC, koja stupa na snagu od 13. Avgusta 2005, proizvodi koji spadaju pod “elektronsku i električnu opremu” ne mogu više biti odbačeni kao običan otpad i proizvođači ove opreme biće prinuđeni da uzmu natrag ove proizvode na kraju njihovog uobičajenog veka trajanja. MSI će poštovati zahtev o preuzimanju ovakvih proizvoda kojima je istekao vek trajanja, koji imaju MSI oznaku i koji su prodati u EU. Ove proizvode možete vratiti na lokalnim mestima za prikupljanje.

POLSKI

Aby chronić nasze środowisko naturalne oraz jako firma dbająca o ekologię, MSI przypomina, że...

Zgodnie z Dyrektywą Unii Europejskiej (“UE”) dotyczącą odpadów produktów elektrycznych i elektronicznych (Dyrektywa 2002/96/EC), która wchodzi w życie 13 sierpnia 2005, tzw. “produkty oraz wyposażenie elektryczne i elektroniczne “ nie mogą być traktowane jako śmieci komunalne, tak więc producenci tych produktów będą zobowiązani do odbierania ich w momencie gdy produkt jest wycofywany z użycia. MSI wypełni wymagania UE, przyjmując produkty (sprzedawane na terenie Unii Europejskiej) wycofywane z użycia. Produkty MSI będzie można zwracać w wyznaczonych punktach zbiorczych.

TÜRKÇE

Çevreci özelliğiyle bilinen MSI dünyada çevreyi korumak için hatırlatır:

Avrupa Birliği (AB) Kararnamesi Elektrik ve Elektronik Malzeme Atığı, 2002/96/EC Kararnamesi altında 13 Ağustos 2005 tarihinden itibaren geçerli olmak üzere, elektrikli ve elektronik malzemeler diğer atıklar gibi çöpe atılamayacak ve bu elektonik cihazların üreticileri, cihazların kullanım süreleri bittikten sonra ürünleri geri toplamakla yükümlü olacaktır. Avrupa Birliği'ne satılan MSI markalı ürünlerin kullanım süreleri bittiğinde MSI ürünlerin geri alınması isteği ile işbirliği içerisinde olacaktır. Ürünlerinizi yerel toplama noktalarına bırakabilirsiniz.

ČESKY

Záleží nám na ochraně životního prostředí - společnost MSI upozorňuje...

Podle směrnice Evropské unie ("EU") o likvidaci elektrických a elektronických výrobků 2002/96/EC platné od 13. srpna 2005 je zakázáno likvidovat "elektrické a elektronické výrobky" v běžném komunálním odpadu a výrobci elektronických výrobků, na které se tato směrnice vztahuje, budou povinni odebírat takové výrobky zpět po skončení jejich životnosti. Společnost MSI splní požadavky na odebírání výrobků značky MSI, prodávaných v zemích EU, po skončení jejich životnosti. Tyto výrobky můžete odevzdat v místních sběrnách.

MAGYAR

Annak érdekében, hogy környezetünket megvédjük, illetve környezetvédőként fellépve az MSI emlékezteti Önt, hogy ...

Az Európai Unió („EU") 2005. augusztus 13-án hatályba lépő, az elektromos és elektronikus berendezések hulladékairól szóló 2002/96/EK irányelve szerint az elektromos és elektronikus berendezések többé nem kezelhetőek lakossági hulladékként, és az ilyen elektronikus berendezések gyártói kötelessé válnak az ilyen termékek visszavételére azok hasznos élettartama végén. Az MSI betartja a termékvisszavétellel kapcsolatos követelményeket az MSI márkanév alatt az EU-n belül értékesített termékek esetében, azok élettartamának végén. Az ilyen termékeket a legközelebbi gyűjtőhelyre viheti.

ITALIANO

Per proteggere l'ambiente, MSI, da sempre amica della natura, ti ricorda che….

In base alla Direttiva dell'Unione Europea (EU) sullo Smaltimento dei Materiali Elettrici ed Elettronici, Direttiva 2002/96/EC in vigore dal 13 Agosto 2005, prodotti appartenenti alla categoria dei Materiali Elettrici ed Elettronici non possono più essere eliminati come rifiuti municipali: i produttori di detti materiali saranno obbligati a ritirare ogni prodotto alla fine del suo ciclo di vita. MSI si adeguerà a tale Direttiva ritirando tutti i prodotti marchiati MSI che sono stati venduti all'interno dell'Unione Europea alla fine del loro ciclo di vita. È possibile portare i prodotti nel più vicino punto di raccolta

CONTENTS

English En-1
- Motherboard Specifications En-2
- Connectors Quick Guide En-5
- Back Panel Quick Guide En-7
- APU (Accelerated Processing Units) En-9
- Memory En-12
- Mounting Screw Holes En-13
- Power Supply En-14
- Expansion Slots En-15
- Video/ Graphics Cards En-16
- Internal Connectors En-17
- Jumper En-23
- Voltage Checkpoints En-24
- Buttons & Switches En-25
- LED Status Indicators En-28
- Drivers and Utilities En-30
- BIOS Setup En-31

Deutsch De-1
- Spezifikationen De-2
- Anschlussübersicht De-5
- Rücktafel-Übersicht De-7
- APU (Accelerated Processing Units) De-9
- Speicher De-12
- Schraubenlöcher für die Montage De-13
- Stromversorgung De-14
- Erweiterungssteckplätze De-15
- Video/ Grafikkarten De-16
- Interne Anschlüsse De-17
- Steckbrücken De-23
- Spannungsmesspunkte De-24
- Tasten & Schalter De-25
- LED Statusanzeige De-28
- Treiber und Dienstprogramme De-30
- BIOS Setup De-31

Français Fr-1
- Spécifications Fr-2
- Guide Rapide Des Connecteurs Fr-5
- Guide rapide du panneau arrière Fr-7
- Processeur APU (Accelerated Processing Units) Fr-9

Mémoire Fr-12
Trous Taraudés de Montage Fr-13
Connecteurs d'alimentation Fr-14
Emplacements d'extension Fr-15
Cartes Vidéo/ Graphiques Fr-16
Connecteurs internes Fr-17
Cavaliers Fr-23
Point de vérification tension Fr-24
Boutons & Interrupteurs Fr-25
Indicateurs d'état LED Fr-28
Pilotes et Utilitaires Fr-30
Configuration BIOS Fr-31
Русский Ru-1
Характеристики материнской платы Ru-2
Краткое руководство по разъемам Ru-5
Краткое руководство по работе с задней панелью Ru-7
APU (Accelerated Processing Units) Ru-9
Память Ru-12
Отверстия под установочные винты Ru-13
Электропитание Ru-14
Слоты расширения Ru-15
Видео/ Установка дискретной видеокарты Ru-16
Внутренние разъемы Ru-17
Перемычка Ru-23
Замер напряжения Ru-24
Кнопки и Переключатели Ru-25
Световые индикаторы Ru-28
Драйверы и утилиты Ru-30
Настройка BIOS Ru-31
Installation/ Установка A-1
APU A-2
Memory/ Speicher/ Mémoire/ Памяти A-4
Motherboard/ Carte mère/ Материнские платы A-5
Power Connector/ ATX-Stromanshcluss/ Connecteurs d'alimentation/ Разъема питания A-7
SATA HDD A-9
mSATA SSD A-10
Front Panel Connector/ Frontpanel Anschluss/ Connecteur panneau avant/ Разъемов передней панели A-11
Peripheral Connector/ Peripheriestecker/ Connecteur périphérique/ Периферийных разъемов A-12
Graphics Card/ Grafikkarte/ Carte graphique/ Видеокарты A-13

English

Thank you for choosing the A88X-G45 GAMING Series (MS-7900 v1.X) ATX motherboard. The A88X-G45 GAMING Series motherboards are based on AMD® A88X chipset for optimal system efficiency. Designed to fit the advanced AMD® FM2+/ FM2 processor, the A88X-G45 GAMING Series motherboards deliver a high performance and professional desktop platform solution.

English

Motherboard Specifications

CPU Support	■ AMD Socket FM2+/ FM2 A-Series/Athlon™ Processors
Chipset	■ AMD A88X
Memory Support	■ 4x DDR3 memory slots supporting up to 32GB ■ Supports DDR3 2400 (OC)/ 2133/ 1866/ 1600/ 1333 MHz ■ Dual channel memory architecture ■ Supports non-ECC, un-buffered memory ■ Supports AMD Memory Profile (AMP) ■ Supports Extreme Memory Profile (XMP)
Expansion Slots	■ 3x PCIe x16 slots - PCI_E2 supports up to PCIe 3.0 x16 speed* - PCI_E5 supports up to PCIe 3.0 x8 speed* - PCI_E6 supports PCIe 2.0 x4 speed ■ 3x PCIe 2.0 x1 slots** ■ 1x PCI slot *** Only FM2+ processors can support PCIe 3.0** **** Only PCI_E3 is available, if PCI_E3 and PCI_E4 had been installed.**
Graphics	■ 1x VGA port, supporting a maximum resolution of 1920x1200@60Hz, 24bpp ■ 1x DVI-D port, supporting the maximum resolutions of 2560x1600@60Hz, 24bpp/ 1920x1200@60Hz, 24bpp ■ 1x HDMI port, supporting the maximum resolutions of 4096x2160@24Hz, 36bpp*/ 3840x2160@30Hz, 36bpp*/ 1920x1200@120Hz, 36bpp and 1920x1200@60Hz, 36bpp ■ 1x DisplayPort, supporting a maximum resolution of 4096x2160@24Hz, 24bpp** *** Only support when using an FM2+ APU.** **** The DisplayPort does not support "Hot-plug".**
Multi-GPU Support	■ Supports 3-Way AMD® CrossFire™ Technology* *** Supports Windows 7 and Windows 8.**
Storage	■ AMD® A88X Chipset - 8x SATA 6Gb/s ports - Supports RAID 0, RAID1, RAID5 and RAID 10
USB	■ AMD® A88X Chipset - 4x USB 3.0 ports (2 ports on the back panel, 2 ports available through the internal USB connectors) - 8x USB 2.0 ports (2 ports on the back panel, 6 ports available through the internal USB connectors) ■ VIA VL805 Chipset - 4x USB 3.0 ports on the back panel* *** These USB 3.0 ports do not support M-Flash recovery function.**
Audio	■ Realtek® ALC1150 Codec - 7.1-Channel High Definition Audio - Supports S/PDIF output
LAN	■ Killer E2205 Gigabit LAN controller* - 1x LAN port on the backpanel *** The Killer Network Manager is only available for Windows 7 and Windows 8 currently. The supported drivers for other operating systems would be available on the website if provided by vendor.**

Back Panel Connectors	■ 1x PS/2 keyboard/ mouse combo port ■ 2x USB 2.0 ports ■ 6x USB 3.0 ports ■ 1x VGA port ■ 1x DVI-D port ■ 1x HDMI port ■ 1x DisplayPort ■ 1x Optical S/PDIF-Out connector ■ 1x LAN (RJ45) port ■ 6x audio jacks
Internal Connectors	■ 1x 24-pin ATX main power connector ■ 1x 8-pin ATX 12V power connector ■ 8x SATA 6Gb/s connectors ■ 3x USB 2.0 connectors (supports additional 6 USB 2.0 ports) ■ 1x USB 3.0 connector ■ 1x 4-pin CPU fan connector ■ 2x 4-pin system fan connectors ■ 2x 3-pin system fan connectors ■ 1x Front panel audio connector ■ 2x System panel connectors ■ 1x Chassis Intrusion connector ■ 1x TPM module connector ■ 1x Serial port connector ■ 1x Clear CMOS jumper ■ 1x OC Genie button ■ 1x Power button ■ 1x Reset button ■ 1x OC Genie mode switch ■ 1x Slow mode booting switch ■ 1x 2-Digit Debug Code LEDs
I/O Controller	■ Fintek 71878 Controller Chip
Hardware Monitor	■ CPU/System temperature detection ■ CPU/System fan speed detection ■ CPU/System fan speed control
BIOS Features	■ 64 Mb flash ■ UEFI AMI BIOS ■ ACPI 5.0, PnP 1.0a, SM BIOS 2.7, DMI 2.0 ■ Multi-language

Special Features	■ Military Class 4 ■ Military Class Essentials ■ OC Genie 4 ■ Click BIOS 4 ■ AMD CrossFire ■ AMD Dual Graphics ■ 4K UHD Support ■ 4 Display Outputs ■ PCI Express Gen 3 ■ USB 3.0 ■ SATA 6Gb/s ■ Command Center ■ Fast Boot ■ Live Update 5 ■ M-Flash
Software	■ Drivers ■ MSI - Command Center - Super Charger - Live Update 5 - Fast Boot ■ 7-ZIP ■ Sound Blaster Cinema ■ Killer Network Manager ■ Norton Internet Security Solution ■ Trend Micro SafeSync
Form Factor	■ ATX Form Factor ■ 12 in. x 9.6 in. (30.5 cm x 24.4 cm)

For the latest information about CPU, please visit
http://www.msi.com/service/cpu-support/

For more information on compatible components, please visit
http://www.msi.com/service/test-report/

Connectors Quick Guide

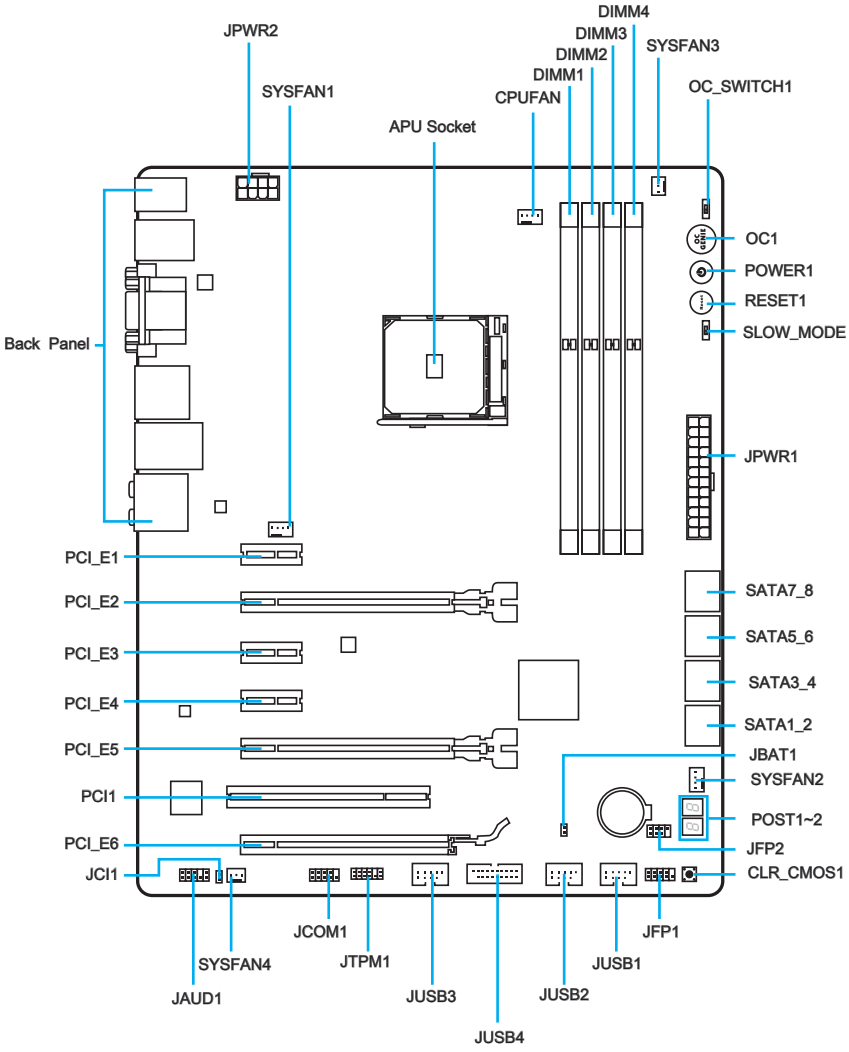

English

Connectors Reference Guide

Port Name	Port Type	Page
APU	FM2+/ FM2 Socket	En-10
Back Panel	I/O Ports	En-7
CPUFAN,SYSFAN1~4	Fan Power Connectors	En-18
JAUD1	Front Panel Audio Connector	En-22
JBAT1	Clear CMOS Jumper	En-23
JCI1	Chassis Intrusion Connector	En-21
JCOM1	Serial Port Connector	En-22
JFP1, JFP2	System Panel Connectors	En-19
JPWR1~2	ATX Power Connectors	En-14
JTPM1	TPM Module Connector	En-21
JUSB1 ~ 3	USB 2.0 Expansion Connectors	En-20
JUSB4	USB 3.0 Expansion Connector	En-20
OC_SWITCH1	OC Genie Mode Switch	En-27
OC1	OC Genie Button	En-25
PCI_E1~6	PCIe Expansion Slots	En-15
PCI1	PCI Slot	En-15
POWER1	Power Button	En-26
RESET1	Reset Button	En-26
SATA1~8	SATA Connectors	En-17
SLOW_MODE	Slow Mode Booting Switch	En-27

Back Panel Quick Guide

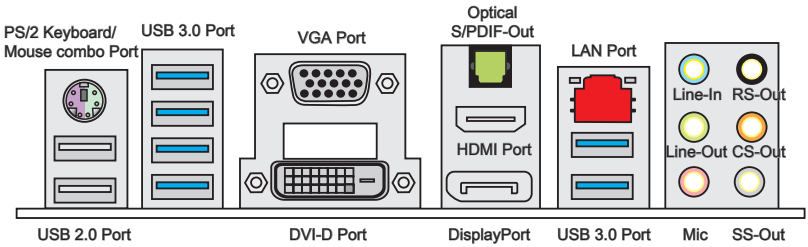

▸**PS/2 Keyboard/ Mouse combo Port**

The PS/2® keyboard/ mouse DIN connector for PS/2® keyboard/ mouse.

▸**USB 3.0 Port**

USB 3.0 port is backward-compatible with USB 2.0 devices. It supports data transfer rate up to 5 Gbit/s (SuperSpeed).

Important

In order to use USB 3.0 devices, you must connect to a USB 3.0 port. If a USB cable is used, it must be USB 3.0 compliant.

▸**USB 2.0 Port**

The USB 2.0 port is for attaching USB 2.0 devices such as keyboard, mouse, or other USB 2.0-compatible devices.

▸**VGA Port**

The DB15-pin female connector is provided for monitor.

▸**DVI-D Port**

The DVI-D (Digital Visual Interface- Digital) connector can be connected to a LCD monitor, or a CRT monitor with an adapter. To connect a monitor, please refer to the monitor's manual for more information.

▸**HDMI Port** HIGH-DEFINITION MULTIMEDIA INTERFACE

The High-Definition Multimedia Interface (HDMI) is an all-digital audio-video interface that is capable of transmitting uncompressed streams. HDMI supports all types of TV formats, including standard, enhanced, or high-definition video, plus multi-channel digital audio on a single cable.

▸**DisplayPort**

DisplayPort is a digital display interface standard. This connector is used to connect a monitor with DisplayPort inputs.

Important

The DisplayPort does not support "Hot-plug". Therefore, please make sure that the computer is off before connecting to or disconnecting from the DisplayPort.

Important

This platform supports dual-display and triple-display function.

	VGA + DVI-D / VGA + HDMI / DVI-D + HDMI / DVI-D + DisplayPort / HDMI + DisplayPort	VGA + DVI-D + HDMI / DVI-D + HDMI + DisplayPort
Extend mode (Extend the desktop to the second and third monitor)	○	○
Clone mode (Monitors have the same screen)	○	○

▸Optical S/PDIF-Out

This S/PDIF (Sony & Philips Digital Interconnect Format) connector is provided for digital audio transmission to external speakers through an optical fiber cable.

▸LAN Port

The standard RJ-45 LAN jack is for connecting to a Local Area Network (LAN).

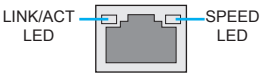

LED	LED Status	Description
Link/ Activity LED	Off	No link
	Yellow	Linked
	Blinking	Data activity
Speed LED	Off	10 Mbps connection
	Green	100 Mbps connection
	Orange	1 Gbps connection

▸Audio Ports

These connectors are used for audio devices. The color of the jack refers to the function of the connector.

- Blue-Line in: Used for connecting external audio outputting devices.
- Green- Line out: Used as a connector for speakers or headphone.
- Pink- Mic: Used as a connector for a microphone.
- Black- RS-Out: Rear surround sound line out in 4/ 5.1/ 7.1 channel mode.
- Orange- CS-Out: Center/ subwoofer line out in 5.1/ 7.1 channel mode.
- Gray- SS-Out: Side surround sound line out in 7.1 channel mode.

APU (Accelerated Processing Units)

Introduction to FM2/ FM2+ APU

The surface of the FM2/ FM2+ APU has a golden triangle to assist in correctly lining up the APU for motherboard placement. The golden triangle is the Pin 1 indicator.



Golden triangle is the Pin 1 indicator

English

Important

Overheating

Overheating can seriously damage the APU and motherboard. Always make sure the cooling fans work properly to protect the APU from overheating. Be sure to apply an even layer of thermal paste (or thermal tape) between the APU and the heatsink to enhance heat dissipation.

Replacing the APU

When replacing the APU, always turn off the system's power supply and unplug the power supply's power cord to ensure the safety of the APU.

Overclocking

This motherboard is designed to support overclocking. Before attempting to overclock, please make sure that all other system components can tolerate overclocking. Any attempt to operate beyond product specifications is not recommend. MSI does not guarantee the damages or risks caused by inadequate operation beyond product specifications.

APU & Cooler Installation

When you are installing the APU, **make sure the APU has a cooler attached on the top to prevent overheating**. Meanwhile, do not forget to apply some thermal paste on APU before installing the heat sink/cooler fan for better heat dispersion.

Follow the steps below to install the APU & cooler correctly. Wrong installation will cause the damage of your APU & motherboard.

1. Pull the lever sideways away from the socket. Make sure to raise the lever up to a 90-degree angle.
2. Look for the gold arrow of the APU. The gold arrow should point as shown in the picture. The APU can only fit in the correct orientation.

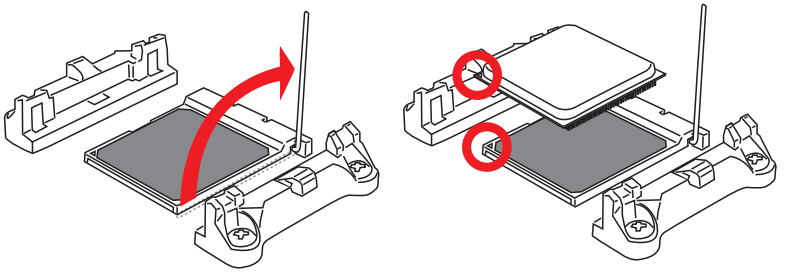

3. If the APU is correctly installed, the pins should be completely embedded into the socket and can not be seen. Please note that any violation of the correct installation procedures may cause permanent damages to your motherboard.
4. Press the APU down firmly into the socket and close the lever. As the APU is likely to move while the lever is being closed, always close the lever with your fingers pressing tightly on top of the APU to make sure the APU is properly and completely embedded into the socket.

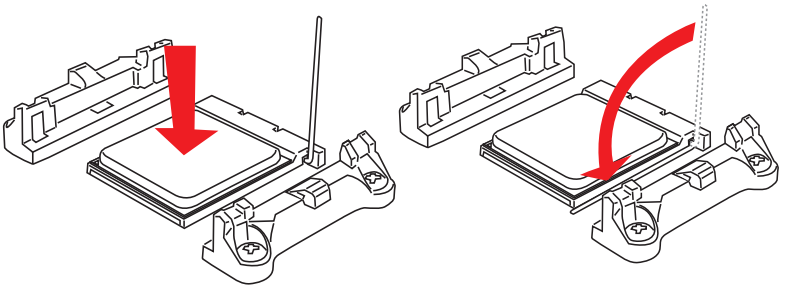

5. Locate the CPU fan connector on the motherboard.
6. Position the cooling set onto the retention mechanism. Hook one end of the clip to hook first.

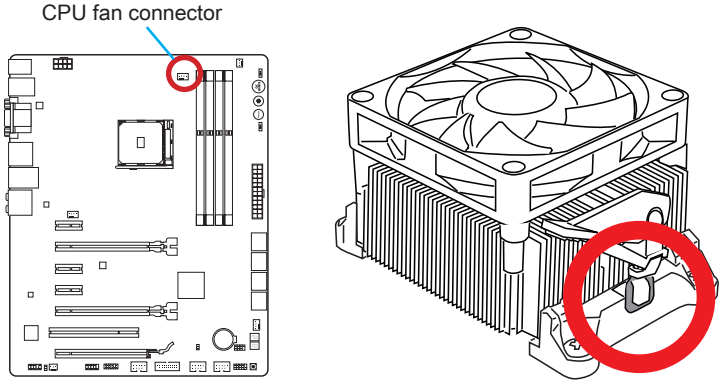

7. Then press down the other end of the clip to fasten the cooling set on the top of the retention mechanism. Locate the Fix Lever and lift up it.
8. Fasten down the lever.
9. Attach the APU Fan cable to the APU fan connector on the motherboard.

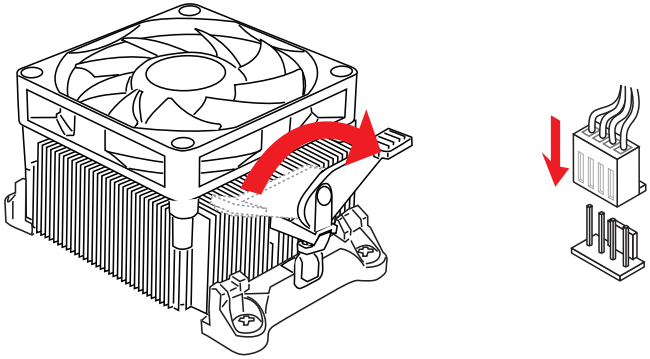

Important

- *While disconnecting the Safety Hook from the fixed bolt, it is necessary to keep an eye on your fingers, because once the Safety Hook is disconnected from the fixed bolt, the fixed lever will spring back instantly.*
- *Confirm that the APU cooler has formed a tight seal with the APU before booting your system.*
- *Please refer to the documentation in the APU cooler package for more details about APU cooler installation.*

Memory

These DIMM slots are used for installing memory modules. For more information on compatible components, please visit http://www.msi.com/service/test-report/

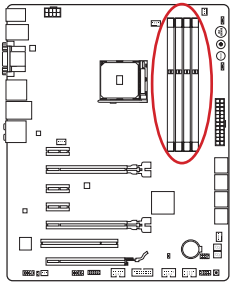

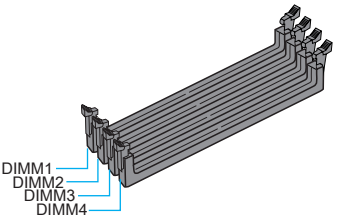

Video Demonstration

Watch the video to learn how to install memories at the address below.
http://youtu.be/76yLtJaKlCQ

Dual-Channel mode Population Rule

In Dual-Channel mode, the memory modules can transmit and receive data with two data bus channels simultaneously. Enabling Dual-Channel mode can enhance system performance. The following illustrations explain the population rules for Dual-Channel mode.

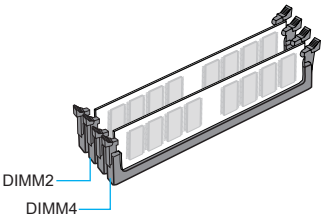

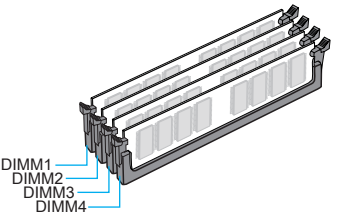

Important

- *DDR3 memory modules are not interchangeable with DDR2, and the DDR3 standard is not backward compatible. Always install DDR3 memory modules in DDR3 DIMM slots.*
- *To ensure system stability, memory modules must be of the same type and density in Dual-Channel mode.*
- *Due to chipset resource usage, the system will only detect up to 31+ GB of memory (not full 32 GB) when all DIMM slots have 8GB memory modules installed.*

Mounting Screw Holes

When installing the motherboard, first install the necessary mounting stands required for an motherboard on the mounting plate in your computer case. If there is an I/O back plate that came with the computer case, please replace it with the I/O backplate that came with the motherboard package. The I/O backplate should snap easily into the computer case without the need for any screws. Align the mounting plate's mounting stands with the screw holes on the motherboard and secure the motherboard with the screws provided with your computer case. The locations of the screw holes on the motherboard are shown below. For more information, please refer to the manual that came with the computer case.

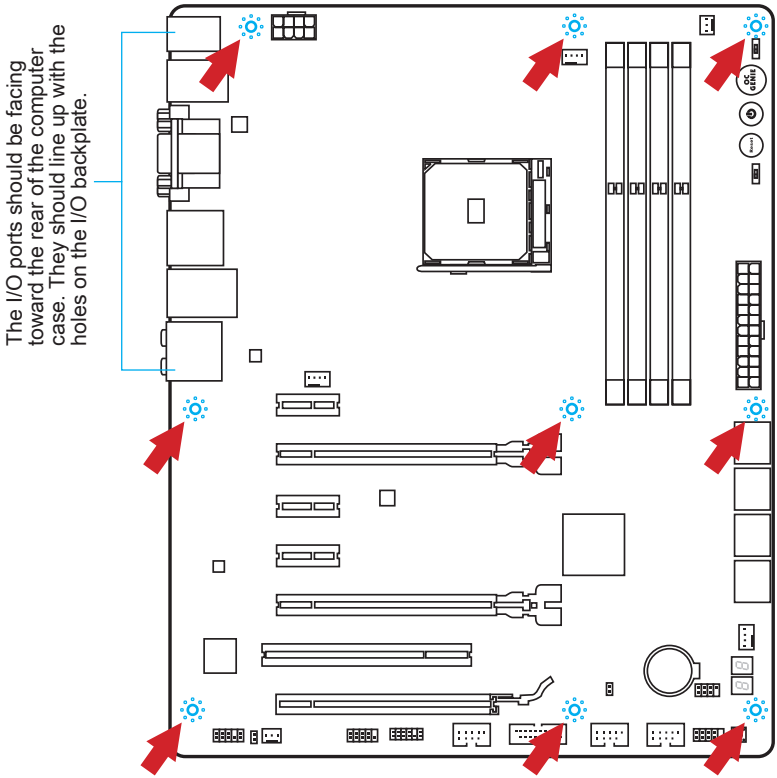

Important

- *Install the motherboard on a flat surface free from unnecessary debris.*
- *To prevent damage to the motherboard, any contact between the motherboard circuitry and the computer case, except for the mounting stands, is prohibited.*
- *Please make sure there are no loose metal components on the motherboard or within the computer case that may cause a short circuit of the motherboard.*

Power Supply

Video Demonstration

Watch the video to learn how to install power supply connectors.
http://youtu.be/gkDYyR_83l4

JPWR1~2: ATX Power Connectors

These connectors allow you to connect an ATX power supply. To connect the ATX power supply, align the power supply cable with the connector and firmly press the cable into the connector. If done correctly, the clip on the power cable should be hooked on the motherboard's power connector.

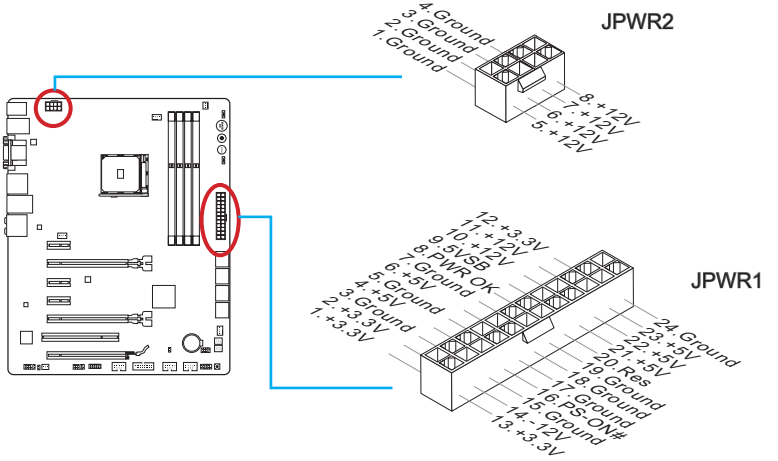

Important

Make sure that all the power cables are securely connected to a proper ATX power supply to ensure stable operation of the motherboard.

Expansion Slots

This motherboard contains numerous slots for expansion cards, such as discrete graphics or audio cards.

PCI_E1~6: PCIe Expansion Slots

The PCIe slot supports the PCIe interface expansion card.

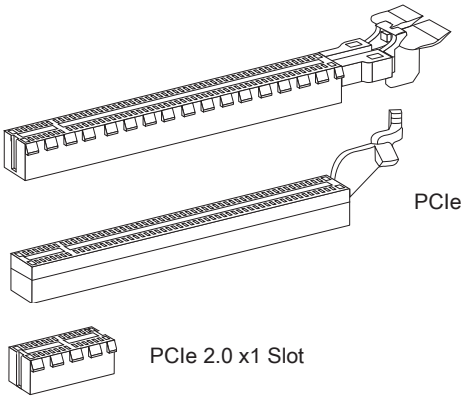

PCI1: PCI Slot

The PCI slot supports additional LAN, SCSI, USB, and other add-on cards that comply with PCI specifications.

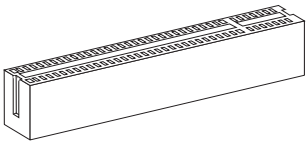

Important

When adding or removing expansion cards, always turn off the power supply and unplug the power supply power cable from the power outlet. Read the expansion card's documentation to check for any necessary additional hardware or software changes.

English

Video/ Graphics Cards

If available, this motherboard takes advantage of the CPU's integrate graphics processor, but discrete video cards can be installed by way of the motherboard's expansion slots. Adding on one or more discrete video cards will significantly boost the system's graphics performance. For best compatibility, MSI graphics cards are recommended.

Video Demonstration

Watch the video to learn how to install a graphics card on PCIe x16 slot with butterfly lock.

http://youtu.be/mG0GZpr9w_A

Single Video Card Installation

1. Determine what type of expansion slot(s) the video card will use. Locate the expansion slot(s) on the motherboard. Remove any protective expansion slot covers from the computer case.
2. Line up the video card on top of the expansion slot(s) with the display ports facing out of the computer case. For a single video card installation, using the PCI_E2 slot is recommended.
3. Push the video card into its expansion slot(s). Depending on the expansion slot(s) used, there should be clip(s) on the expansion slot(s) that will lock in place.
4. If needed, screw the edge of the graphics card to the computer case. Some video cards might require a power cable directly from the power supply.
5. Please consult your video card's manual for further instructions regarding driver installation or other special settings.

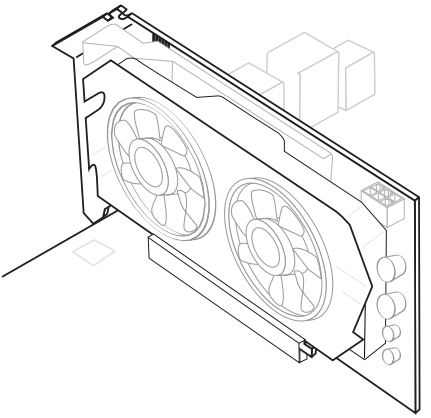

Internal Connectors

SATA1~8: SATA Connectors

This connector is a high-speed SATA interface port. Each connector can connect to one SATA device. SATA devices include disk drives (HDD), solid state drives (SSD), and optical drives (CD/ DVD/ Blu-Ray).

Video Demonstration

Watch the video to learn how to Install SATA HDD.
http://youtu.be/RZsMpqxythc

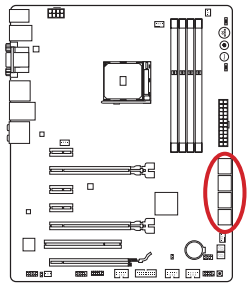

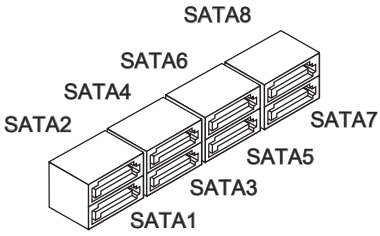

Important

- *Many SATA devices also need a power cable from the power supply. Such devices include disk drives (HDD), solid state drives (SSD), and optical drives (CD / DVD / Blu-Ray). Please refer to the device's manual for further information.*
- *Many computer cases also require that large SATA devices, such as HDDs, SSDs, and optical drives, be screwed down into the case. Refer to the manual that came with your computer case or your SATA device for further installation instructions.*
- *Please do not fold the SATA cable at a 90-degree angle. Data loss may result during transmission otherwise.*
- *SATA cables have identical plugs on either sides of the cable. However, it is recommended that the flat connector be connected to the motherboard for space saving purposes.*

English

CPUFAN,SYSFAN1~4: Fan Power Connectors

The fan power connectors support system cooling fans with +12V. If the motherboard has a System Hardware Monitor chipset on-board, you must use a specially designed fan with a speed sensor to take advantage of the CPU fan control. Remember to connect all system fans. Some system fans may not connect to the motherboard and will instead connect to the power supply directly. A system fan can be plugged into any available system fan connector.

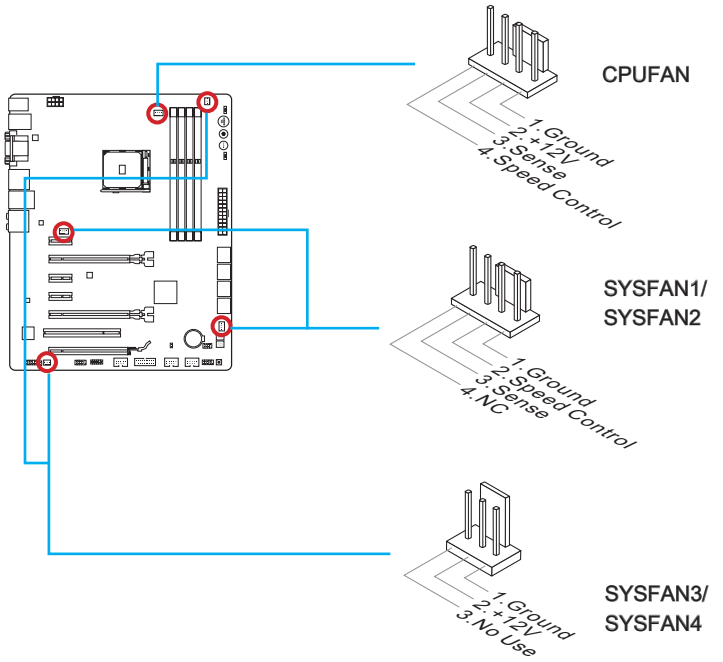

Important

- *Please refer to your processor's official website or consult your vendor to find recommended CPU heatsink.*
- *These connectors support Smart Fan Control with liner mode. The Command Center utility can be installed to automatically control the fan speeds according to the CPU's and system's temperature.*
- *If there are not enough ports on the motherboard to connect all system fans, adapters are available to connect a fan directly to a power supply.*
- *Before first boot up, ensure that there are no cables impeding any fan blades.*

JFP1, JFP2: System Panel Connectors

These connectors connect to the front panel switches and LEDs. When installing the front panel connectors, please use the optional M-Connector to simplify installation. Plug all the wires from the computer case into the M-Connector and then plug the M-Connector into the motherboard.

Video Demonstration

Watch the video to learn how to Install front panel connectors.
http://youtu.be/DPELIdVNZUI

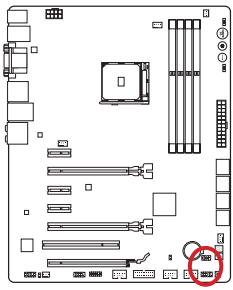

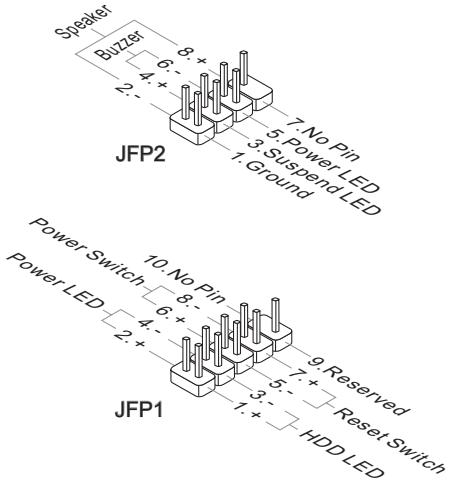

Important

- *On the connectors coming from the case, pins marked by small triangles are positive wires. Please use the diagrams above and the writing on the optional M-Connectors to determine correct connector orientation and placement.*
- *The majority of the computer case's front panel connectors will primarily be plugged into JFP1.*

English

JUSB1 ~ 3: USB 2.0 Expansion Connectors

This connector is designed for connecting high-speed USB peripherals such as USB HDDs, digital cameras, MP3 players, printers, modems, and many others.

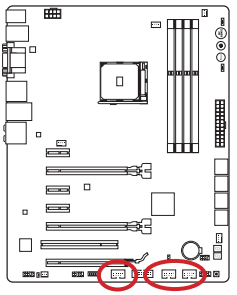

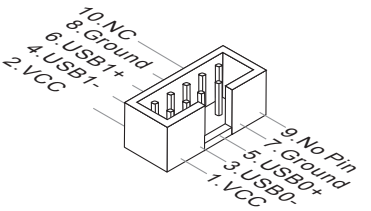

Important

Note that the VCC and GND pins must be connected correctly to avoid possible damage.

JUSB4: USB 3.0 Expansion Connector

The USB 3.0 port is backwards compatible with USB 2.0 devices. It supports data transfer rates up to 5Gbits/s (SuperSpeed).

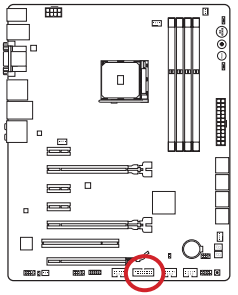

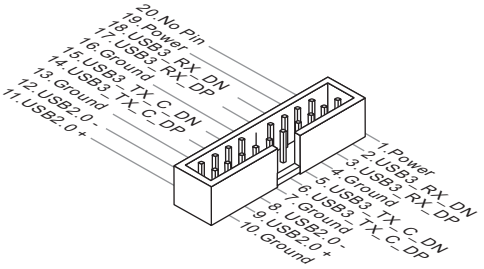

Important

- *Note that the VCC and GND pins must be connected correctly to avoid possible damage.*
- *To use a USB 3.0 device, you must connect the device to a USB 3.0 port through an optional USB 3.0 compliant cable.*

JCI1: Chassis Intrusion Connector

This connector connects to the chassis intrusion switch cable. If the computer case is opened, the chassis intrusion mechanism will be activated. The system will record this intrusion and a warning message will flash on screen. To clear the warning, you must enter the BIOS utility and clear the record.

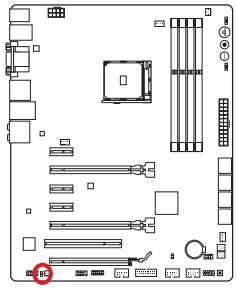

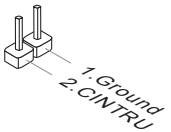

JTPM1: TPM Module Connector

This connector connects to a TPM (Trusted Platform Module). Please refer to the TPM security platform manual for more details and usages.

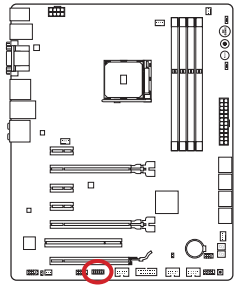

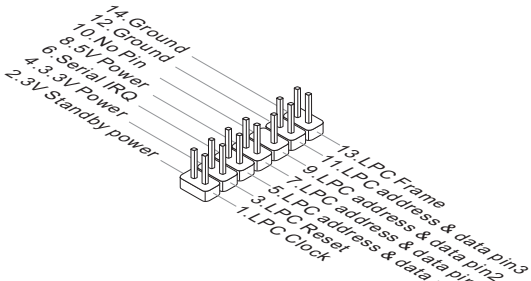

JCOM1: Serial Port Connector

This connector is a 16550A high speed communication port that sends/receives 16 bytes FIFOs. You can attach a serial device.

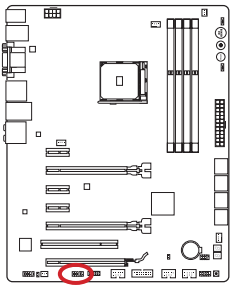

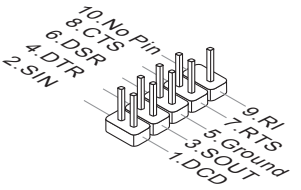

JAUD1: Front Panel Audio Connector

This connector allows you to connect the front audio panel located on your computer case.

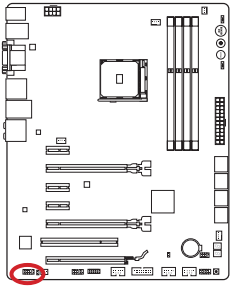

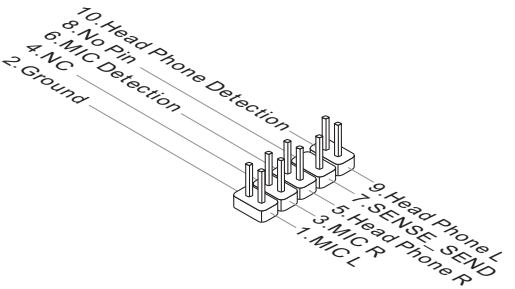

Jumper

JBAT1: Clear CMOS Jumper

There is CMOS RAM onboard that is external powered from a battery located on the motherboard to save system configuration data. With the CMOS RAM, the system can automatically boot into the operating system (OS) every time it is turned on. If you want to clear the system configuration, set the jumpers to clear the CMOS RAM.

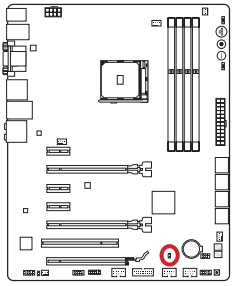



Keep Data



Clear Data

Important

You can clear the CMOS RAM by shorting this jumper while the system is off. Afterwards, open the jumper . Do not clear the CMOS RAM while the system is on because it will damage the motherboard.

English

Voltage Checkpoints

These voltage checkpoints are used to measure the current system voltages. A multimeter (not included) will be required to check voltages.

V-Check Spots

These voltage check spots are for you to measure CPU and PCH voltages. To check the voltage, please attach the positive lead of the multimeter to these spots and the negative lead to any ground spot.

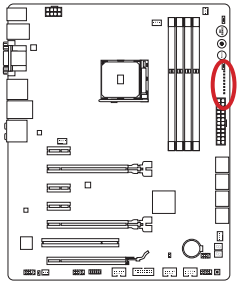

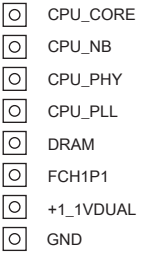

Spot	Description
CPU_CORE	CPU core voltage
CPU_NB	CPU NB voltage
CPU_PHY	CPU PHY voltage
CPU_PLL	CPU PLL voltage
DRAM	DDR memory voltage
FCH1P1	FCH 1.1V voltage
+1_1VDUAL	FCH 1.1V Stand by voltage
GND	Ground

Buttons & Switches

The motherboard has numerous on-board buttons to control various functions. This section will explain how to change your motherboard's functions through the use of these on-board buttons.

OC1: OC Genie Button

This button is used to automatically overclock the system. Press this button once while the system is off to enable OC Genie. The button will lock remain depressed until it is pushed again to disable OC Genie. On the next boot, the OC Genie utility will automatically overclock the CPU settings to optimal performance values. To disable OC Genie, power off the system and press the OC Genie button again. The button will depress and the CPU configuration settings will return to normal values.

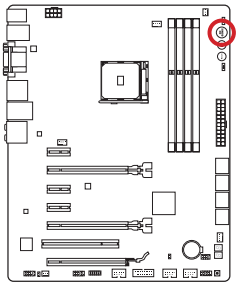



On



Off

Important

- *This motherboard provides two ways to enable OC Genie: press the physical OC Genie button on the motherboard, or click the virtual OC Genie button in BIOS. You can specify how OC Genie to be enabled by using the "OC Genie Function Control" item in BIOS.*
- *Please install DDR3 1333 or faster memory and equip a better heatsink/cooler to use the OC Genie function.*
- *We do not guarantee the OC Genie overclocking range or the damages/risks caused by overclocking behavior.*
- *It is possible to disable the OC Genie function in the BIOS setup. Please refer to the BIOS section of the manual for instructions on how to turn off OC Genie from the BIOS.*
- *The usage of OC Genie is at the user's own risk. Overclocking is never guaranteed by MSI.*
- *To ensure successfully OC Genie usage, MSI components are recommended.*

POWER1: Power Button

This button is used to turn-on and turn-off the system. Press the button once to turn-on or turn-off the system.

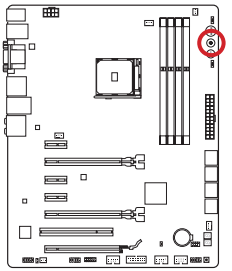



RESET1: Reset Button

This reset button is used to reset the system. Press the button to reset the system.

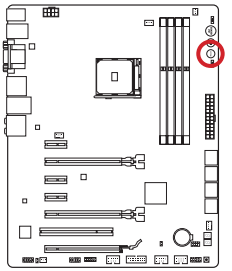



OC_SWITCH1: OC Genie Mode Switch

This swtich provides two overclocking modes (Gear 1 and Gear 2) for OC Genie operation. When you press the OC Genie button, the overclocking procedure will be performed according to the setting of this switch. The Gear 1 mode is the default setting. The Gear 2 mode allows the OC Genie function to overclock the CPU/ system frequency higher then Gear 1.

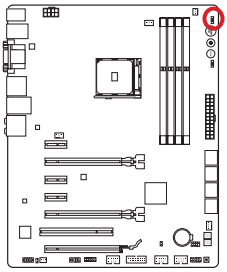

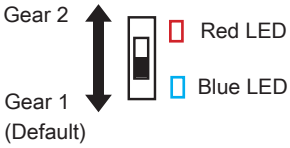

SLOW_MODE: Slow Mode Booting Switch

This switch is used for LN2 cooling solution, that provides the extreme overclocking conditions, to boot at a stable processor frequency and to prevent the system from crashing.

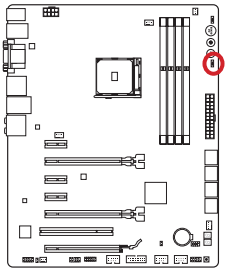

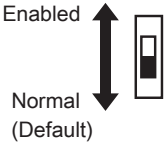

Important

Users will try extreme low temperature overclocking at their own risks. The overclocking results will vary according to the CPU version.

LED Status Indicators

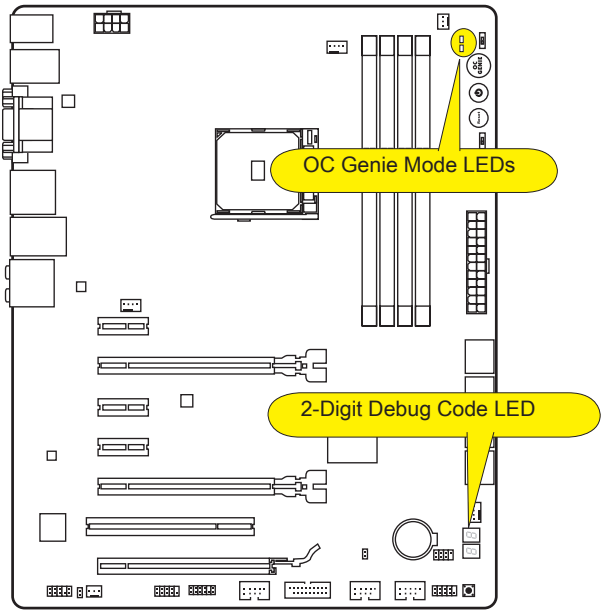

OC Genie Mode LEDs

These LEDs are used to indicate OC Genie operation mode.
When the bottom LED lights blue, the OC Genie operation mode is Gear 1.
When the top LED lights red, the OC Genie operation mode is Gear 2.

Debug Code LED Table

Please refer to the table below to get more information about the Debug Code LED message.

Post	Status
02,07	Power on CPU Initialization
03,08	Power on North Bridge Initialization
04,09	Power on South Bridge Initialization
0B	Power on Cache Initialization
11~14,32~36,56~5A	Early CPU Initialization
15~18,37~3A	Early North Bridge Initialization
19~1C,3B~3E	Early South Bridge Initialization
1D~2F,31,3F~4E,50~55	Early Memory Initialization
63~67,D0	Late CPU Initialization
69~6F,D1	Late North Bridge Initialization
70~77,D2	Late South Bridge Initialization
92~96,B5,D4	PCI bus Initialization
97,98,99,B2,D5~D7	Console Output/Input devices/Console initialization and Load Option ROM (VGA, RAID, parallel ports, serial ports……)
9A~A7,B4	Onboard devices Initialize and Detect (USB/ SATA/ SCSI……)
A8,A9,AB	Start of Setup. BIOS setup if needed/ requested.
AD/AE	Ready To Boot event/Legacy Boot event

Drivers and Utilities

After you install the operating system you will need to install drivers to maximize the performance of the new computer you just built. MSI mainbaord comes with a Driver Disc. Drivers allow the computer to utilize your motherboard more efficiently and take advantage of any special features we provide.

You can protect your computer from viruses by installing the bundled security program. The bundle also includes a variety of powerful and creative utilities.

Total Installer

Total Installer is very easy to use and does a great job of finding necessary drivers. Please follow the steps below to install drivers and utilities for your new computer.

1. Insert MSI Driver Disc into the optical drive. The setup screen will automatically appear if autorun is enabled in OS.
2. Click Total Installer. A popup dialog will appear listing all necessary drivers.



3. Select all checkbox on driver listing dialogue.
4. Click **Install** button.
5. The software installation will then be in progress, after it has finished it will prompt you to restart.
6. Click **OK** button to finish.
7. Restart your computer.

You can also use the same method to install the utilities.

BIOS Setup

CLICK BIOS is developed by MSI that provides a graphical user interface for setting parameters of BIOS by using the mouse and the keybord.

With the CLICK BIOS, users can change BIOS settings, monitor CPU temperature, select the boot device priority and view system information such as the CPU name, DRAM capacity, the OS version and the BIOS version. Users can import and export parameters data for backup or sharing with friends.

Entering BIOS Setup

Power on the computer and the system will start the Power On Self Test (POST) process. When the message below appears on the screen, press <DEL> key to enter BIOS:

Press DEL key to enter Setup Menu, F11 to enter Boot Menu

If the message disappears before you respond and you still need to enter BIOS, restart the system by turning the computer OFF then back ON or pressing the RESET button. You may also restart the system by simultaneously pressing <Ctrl>, <Alt>, and <Delete> keys.

MSI additionally provides two methods to enter the BIOS setup. You can click the “GO2BIOS” tab on “MSI Fast Boot” utility screen or press the physical “GO2BIOS" button (optional) on the motherboard to enable the system going to BIOS setup directly at next boot.



Click "GO2BIOS" tab on "MSI Fast Boot" utility screen.

Important

- *Please be sure to install the “MSI Fast Boot” utility before using it to enter the BIOS setup.*
- *The items under each BIOS category described in this chapter are under continuous update for better system performance. Therefore, the description may be slightly different from the latest BIOS and should be held for reference only.*

Overview

After entering BIOS, the following screen is displayed.

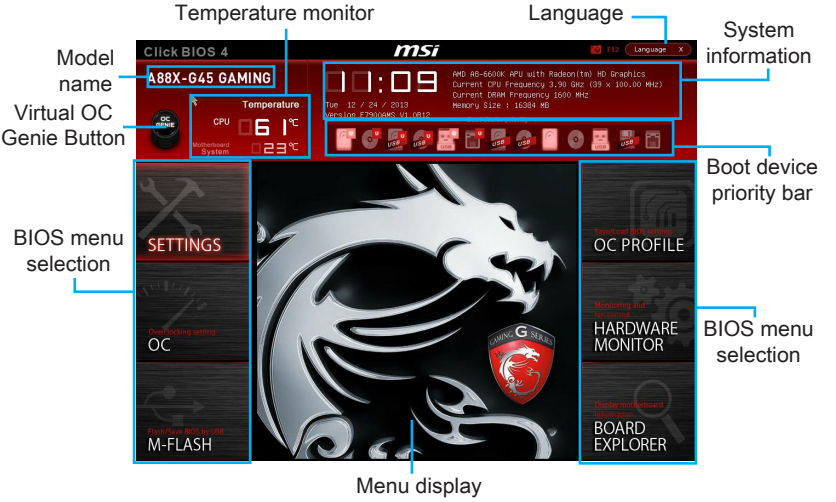

▸**Temperature monitor**

Shows the temperatures of the processor and the motherboard.

▸**Language**

Allows you to select the language of the BIOS setup.

▸**System information**

Shows the time, date, CPU name, CPU frequency, DRAM frequency, DRAM capacity and the BIOS version.

▸**BIOS menu selection**

The following options are available:

- **SETTINGS** - Uses this menu to specify the parameters for chipset and boot devices.
- **OC** - This menu contains the frequency and voltage adjustments. Increasing the frequency can get better performance, however high frequency and heat can cause instability, we do not recommend general users to overclock.
- **M-FLASH** - This menu provides the way to update BIOS with a USB flash disk.
- **OC PROFILE** -This menu is used to set various overclocking profiles.
- **HARDWARE MONITOR** - This menu is used to set the speeds of fans and monitor voltages of system.
- **BOARD EXPLORER** - It will provide the information of the installed devices on the motherboard.

▸**Boot device priority bar**

You can move the device icons to change the boot priority.



▸**Menu display**

This area provides BIOS settings and information to be configured.

▸**Virtual OC Genie Button**

Enables or disables the OC Genie function by clicking on this button. When enabled, this button will be light. Enabling OC Genie function can automatically overclock with MSI optimized overclocking profile.

▸**Model Name**

Shows the model name of motherboard.

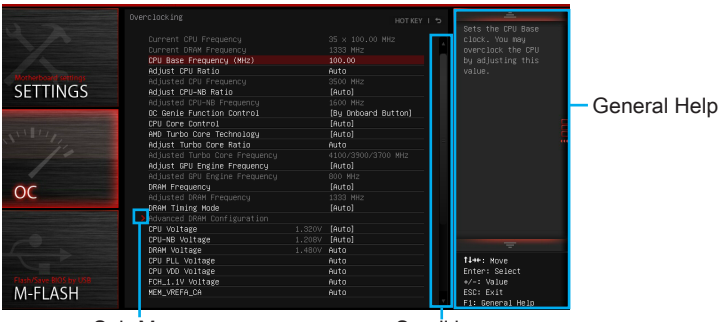

▸**Sub-menu**

If you find a point symbol to the left of certain items, that means a sub-menu can be launched for additional options. You can use the arrow keys or mouse to highlight the item and press <Enter> or double-click the left mouse button to enter the sub-menu.

▸**Scroll bar**

Slide the scroll bar or use the arrow keys to display the other items that are available on the "menu display" area.

▸**General Help**

The General Help displays a brief description to assist you in grasping the selected item.

English

Operation

You can control BIOS settings with the mouse and the keyboard. The following table lists and describes the hot keys and the mouse operations.

Hot key	Mouse	Description
<↑ ↓ →← >	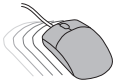 Move the cursor	Select Item
<Enter>	 Click/ Double-click the left button	Select Icon/ Field
<Esc>	 Click the right button	Jump to the Exit menu or return to the previous from a submenu
<+>		Increase the numeric value or make changes
<->		Decrease the numeric value or make changes
<F1>		General Help
<F4>		CPU Specifications
<F5>		Enter Memory-Z
<F6>		Load optimized defaults
<F8>		OC Profile Load From USB
<F9>		OC Profile Save to USB
<F10>		Save Change and Reset
<F12>		Save a screenshot to a FAT/FAT32 USB drive

OC Menu

This menu is for advanced users who want to overclock the mainboard.

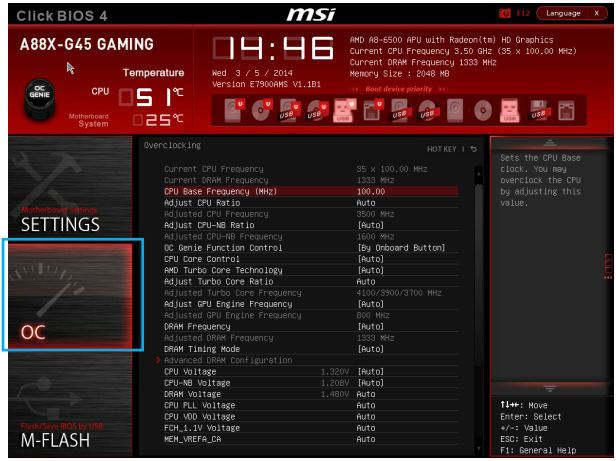

Important

- *Overclocking your PC manually is only recommended for advanced users.*
- *Overclocking is not guaranteed, and if done improperly, can void your warranty or severely damage your hardware.*
- *If you are unfamiliar with overclocking, we advise you to use OC Genie for easy overclocking.*

▸Current CPU/ DRAM Frequency

These items show the current frequencies of installed CPU and Memory. Read-only.

▸CPU Base Frequency (MHz) [Default]

Sets the CPU Base clock. You may overclock the CPU by adjusting this value. Please note that overclocking behavior and stability is not guaranteed. This item appears when the installed processor supports this function.

▸Adjust CPU Ratio [Auto]

Sets the CPU ratio that is used to determine CPU clock speed. This item can only be changed if the processor supports this function.

▸Adjusted CPU Frequency

Shows the adjusted CPU frequency. Read-only.

▸Adjust CPU-NB Ratio [Auto]

Sets the CPU-NB ratio that is used to determine CPU-NB clock speed.

▸Adjusted CPU-NB Frequency

Shows the adjusted CPU frequency. Read-only.

English

▸OC Genie Function Control [By Onboard Button]

Enables the OC Genie function by virtual button in BIOS or physical button on motherboard. Enabling OC Genie function can automatically overclock the system with MSI optimized overclocking profile.

[By BIOS Options] OC Genie function is enabled by clicking the virtual OC Genie button at the top left corner of BIOS setup screen.

[By Onboard Button] OC Genie function is enabled by pressing the physical OC Genie button on the motherboard.



- *We recommend that you do not to make any modification in OC menu and do not to load defaults after enabling the OC Genie function.*
- *Updating BIOS or clearing CMOS is not allowed in OC Genie mode, and it may cause OC Genie function fail or other effect.*

▸AMD Turbo Core Technology [Auto]

Based on AMD Turbo Core Technology, part of CPU core ratio may pop down for providing more performance headroom for active CPU core, even AMD Cool'n'Quiet Technology is Disabled.

[Auto] Turbo Core Technology will linked to AMD Cool'n'Quiet Technology.

[Enabled] Enables this function.

[Disabled] Disables this function.

▸Adjust Turbo Core Ratio [Auto]

Specifies the Turbo Core frequency multiplier.

▸Adjusted Turbo Core Frequency

Shows the adjusted Turbo Core frequency. Read-only.

▸Adjust GPU Engine Frequency [Auto]

Adjust GPU Engine Frequency.

▸Adjusted GPU Engine Frequency

Shows the adjusted GPU Engine frequency. Read-only.

▸DRAM Frequency [Auto]

Sets the DRAM frequency. Please note the overclocking behavior is not guaranteed.

▸Adjusted DRAM Frequency

Shows the adjusted DRAM frequency. Read-only.

▸Intel Extreme Memory Profile (XMP) [Disabled]

X.M.P. (Extreme Memory Profile) is the overclocking technology by memory module. This item will be available when you install the memory modules that support X.M.P. technology. When the Intel Extreme Memory Profile (XMP) is Enabled, the AMD Memory Profile (AMP) will be forced to be disabled.

[Disabled] Disables this function.

[Enabled] Choose to apply an Intel Extreme Memory Profile (XMP) to increase system performance.

▸DRAM Timing Mode [Auto]

Selects the memory timing mode.

[Auto] DRAM timings will be determined based on SPD (Serial Presence Detect) of installed memory modules.

[Link] Allows user to configure the DRAM timing manually for all memory channel.

[UnLink] Allows user to configure the DRAM timing manually for respective memory channel.

▸Advanced DRAM Configuration

Press <Enter> to enter the sub-menu. This sub-menu will be activated after setting [Link] or [Unlink] in “DRAM Timing Mode”. User can set the memory timing for each memory channel. The system may become unstable or unbootable after changing memory timing. If it occurs, please clear the CMOS data and restore the default settings. (Refer to the Clear CMOS jumper/ button section to clear the CMOS data, and enter the BIOS to load the default settings.

▸XXX Voltage [Auto]

Sets these voltages. If set to "Auto", BIOS will set these voltages automatically or you can set it manually.

▸Spread Spectrum

This function reduces the EMI (Electromagnetic Interference) generated by modulating clock generator pulses.

[Enabled] Enables the spread spectrum function to reduce the EMI (Electromagnetic Interference) problem.

[Disabled] Enhances the overclocking ability of CPU Base clock.



Important

- *If you do not have any EMI problem, leave the setting at [Disabled] for optimal system stability and performance. But if you are plagued by EMI, select the value of Spread Spectrum for EMI reduction.*
- *The greater the Spread Spectrum value is, the greater the EMI is reduced, and the system will become less stable. For the most suitable Spread Spectrum value, please consult your local EMI regulation.*
- *Remember to disable Spread Spectrum if you are overclocking because even a slight jitter can introduce a temporary boost in clock speed which may just cause your overclocked processor to lock up.*

▸CPU Memory Changed Detect [Enabled]

Enables or disables the system to issue a warning message during boot when the CPU or memory has been replaced.

[Enabled] The system will issue a warning message during boot and than needs to load the default settings for new devices.

[Disabled] Disables this function and keeps the current BIOS settings.

▸OC Retry Count [1]

Resets counts for overclocking retrying. When overclocking has failed, setting this item as [1, 2, 3] will allow system to reboot 1, 2, 3 times with the same overclocked configuration. If overclocking has failed every time, the system will restore the defaults.

English

▸CPU Specifications

Press <Enter> to enter the sub-menu. This sub-menu displays the information of installed CPU. You can also access this information menu at any time by pressing [F4]. Read only.

▸CPU Technology Support

Press <Enter> to enter the sub-menu. The sub-menu shows what the key features does the installed CPU support. Read only.

▸MEMORY-Z

Press <Enter> to enter the sub-menu. This sub-menu displays all the settings and timings of installed memory.

▸CPU Features

Press <Enter> to enter the sub-menu.

▸AMD Cool'n'Quiet [Auto]

Enabled or disabled AMD Cool'n'Quiet function.

[Auto] Depends on AMD Design.

[Enable] Enables AMD Cool'n'Quiet function. The Cool'n'Quiet technology can effectively and dynamically lower CPU speed and power consumption.

[Disabled] Disables this function.

Important

When adjusting CPU Ratio, the Cool'n'Quiet function will be disabled automatically. For CPU which supports the Turbo Core Tech., please set AMD Turbo Core Technology and AMD Cool'n'Quiet as Disabled to retain the default CPU core speed.

▸SVM Mode [Enabled]

Enables or disables CPU Virtualization.

[Enabled] Enables CPU Virtualization and allows a platform to run multiple operating systems in independent partitions. The system can function as multiple systems virtually.

[Disabled] Disables this function.

▸Core C6 State [Disabled]

Enables or disables C6 state support.

[Enabled] When the CPU enters C6 state, all cores will save architectural state and reduce core voltages to zero volts. Wake up the CPU from C6 state will take a lot longer.

[Disabled] Disables this function.

Deutsch

Danke, dass Sie sich für das A88X-G45 GAMING Serie (MS-7900 v1.X) ATX Motherboard gewählt haben. Das A88X-G45 GAMING Serie Motherboard basiert auf dem AMD® A88X Chipsatz und ermöglicht so ein optimales und effizientes System. Entworfen, um den hochentwickelten AMD® FM2+/ FM2 Prozessor zu unterstützen, stellt dieses A88X-G45 GAMING Serie Motherboard die ideale Lösung zum Aufbau eines professionellen Hochleistungs-Desktop-Systems dar.

Spezifikationen

Prozessor	■ AMD Sockel FM2+ A-Series/Athlon™ Prozessoren
Chipsatz	■ AMD A88X
Speicher	■ 4x DDR3 Speicherplätze unterstützen bis zu 32GB ■ Unterstützt DDR3 2400 (OC)/ 2133/ 1866/ 1600/ 1333 MHz ■ Dual-Kanal-Speicherarchitektur ■ Unterstützt ungepufferte Non-ECC-Speicher ■ Unterstützt AMD Memory Profile (AMP) ■ Unterstützt Extreme Memory Profile (XMP)
Erweiterungs-anschlüsse	■ 3x PCIe x16-Steckplätze - PCI_E2 unterstützt die Geschwindigkeit bis zu PCIe 3.0 x16* - PCI_E5 unterstützt die Geschwindigkeit bis zu PCIe 3.0 x8* - PCI_E6 unterstützt die Geschwindigkeit bis zu PCIe 2.0 x4 ■ 3x PCIe 2.0 x1-Steckplätze** ■ 1x PCI-Steckplatz *** Nur FM2+ Prozessoren kann PCIe 3.0 unterstützen.** **** Wenn PCI_E3 und PCI_E4 war installiert worden, ist nur PCI_E3 verfügbar.**
Onboard-Grafik	■ 1x VGA-Anschluss, unterstützt eine maximale Auflösung von 1920x1200 @ 60Hz, 24bpp ■ 1x DVI-D-Anschluss, unterstützt eine maximale Auflösung von 2560x1600@60Hz, 24bpp/ 1920x1200 @ 60Hz, 24bpp ■ 1x HDMI-Anschluss, unterstützt eine maximale Auflösung von 4096x2160@24Hz, 36bpp*/ 3840x2160@30Hz, 36bpp*/ 1920x1200@120Hz, 36bpp und 1920x1200@60Hz, 36bpp ■ 1x DisplayPort, unterstützt eine maximale Auflösung von 4096x2160@24Hz, 24bpp** *** Bei FM2+ APU wird nur die Auflösung unterstützt.** ****Der DisplayPort unterstützt die Hot-Plug-Funktionalität nicht.**
Multi-GPU	■ Unterstützt 3-Wege AMD® CrossFire™ Technologie* *** Betriebssystemunterstützung: Windows 7 und Windows 8.**
Aufbewahrung	■ AMD® A88X Chipsatz - 8x SATA 6Gb/s Anschlüsse - Unterstützt RAID 0, RAID1, RAID5 und RAID 10
USB	■ AMD® A88X Chipsatz - 4x USB 3.0 Anschlüsse (2 Anschlüsse an der rückseitigen Anschlussleiste, 2 Anschlüsse stehen durch die internen USB Anschlüsse zur Verfügung) - 8x USB 2.0 Anschlüsse (2 Anschlüsse an der rückseitigen Anschlussleiste, 6 Anschlüsse stehen durch die internen USB Anschlüsse zur Verfügung) ■ VIA VL805 Chipsatz - 4x USB 3.0 Anschlüsse an der rückseitigen Anschlussleiste* *** Diese USB 3.0 Anschlüsse unterstützen die M-Flash-Recovery-Funktion nicht.**
Audio	■ Realtek® ALC1150 Codec - 7,1-Kanal-HD-Audio - Unterstützt S/PDIF-Ausgang

LAN	■ Killer E2205 Gigabit LAN Controller* - 1x LAN-Anschluss an der rückseitigen Anschlussleiste *** Der Killer Network Manager ist derzeit nur für Windows 7 und Windows 8 erhältlich. Die unterstützten Treiber für andere Betriebssysteme würden auf der Website zur Verfügung stehen, wenn vom Lieferanten zur Verfügung gestellt.**
Hintere Ein-/ und Ausgänge	■ PS/2 Tastatur/ Maus-Combo-Anschluss x1 ■ USB 2.0 Anschlüsse x2 ■ USB 3.0 Anschlüsse x6 ■ VGA Anschluss x1 ■ DVI-D Anschluss x1 ■ HDMI Anschluss x1 ■ DisplayPort x1 ■ Optischer S/PDIF-Ausgang x1 ■ LAN (RJ45) Anschluss x1 ■ Audiobuchsen x6
Interne Anschlüsse	■ ATX 24-poliger Stromanschluss x1 ■ ATX12V 8-poliger Stromanschlüsse x2 ■ SATA 6Gb/s Anschlüsse x8 ■ USB 2.0 Anschlüsse x3 (unterstützt zusätzliche 6 USB 2.0 Ports) ■ USB 3.0 Anschluss x1 ■ 4-poliger CPU-Lüfter-Anschluss x1 ■ 4-poliger System-Lüfter-Anschlüsse x2 ■ 3-poliger System-Lüfter-Anschlüsse x2 ■ Audioanschluss des Frontpanels x1 ■ Systemtafelanschlüsse x2 ■ Gehäusekontaktschalter x1 ■ TPM Anschluss x1 ■ Serieller Anschluss x1 ■ Steckbrücke zur CMOS-Löschung x1 ■ OC Genie Taste x1 ■ Ein-/ Ausschalter x1 ■ Reset-Taste x1 ■ OC Genie Modeschalter x1 ■ Langsam-Modus Boot-Schalter x1 ■ 2-Digit Debug Code LED x1
E/A Anschluss	■ Fintek 71878 Controller Chip
Hardware-Monitor	■ CPU/System Temperaturerfassung ■ CPU/System Geschwindigkeitserfassung ■ CPU/System Lüfterdrehzahlregelung
BIOS Funktionen	■ 1x 64 Mb Flash ■ UEFI AMI BIOS ■ ACPI 5.0, PnP 1.0a, SM BIOS 2.7, DMI 2.0 ■ Mehrsprachenunterstützung

Besonder-heiten	■ Military Class 4 ■ Military Class Essentials ■ OC Genie 4 ■ Click BIOS 4 ■ AMD CrossFire ■ AMD Dual-Grafik ■ 4K UHD Unterstützung ■ 4 Displayausgaben ■ PCI Express Gen 3 ■ USB 3.0 ■ SATA 6Gb/s ■ Kommandozentrale ■ Fast Boot ■ Live Update 5 ■ M-Flash
Software	■ Treiber ■ MSI - Kommandozentrale - Super Charger - Live Update 5 - Fast Boot ■ 7-ZIP ■ Sound Blaster Cinema ■ Killer Network Manager ■ Norton Internet Security Solution ■ Trend Micro SafeSync
Formfaktor	■ ATX Formfaktor ■ 12 Zoll x 9,6 Zoll (30,5 cm x 24,4 cm)

Weitere CPU Informationen finden Sie unter http://www.msi.com/service/cpu-support/

Die neusten Informationen über kompatible Bauteile finden Sie unter http://www.msi.com/service/test-report/

Anschlussübersicht

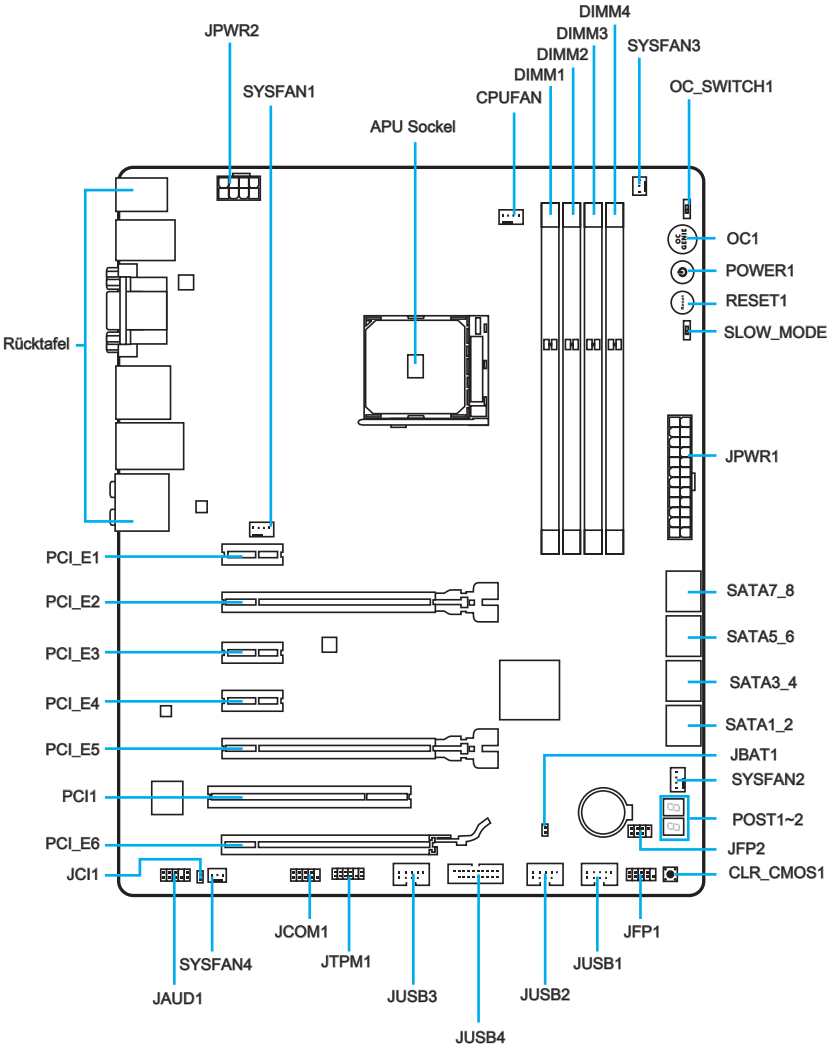

Deutsch

Übersicht der Motherboard-Anschlüsse

Port-Name	Port-Typ	Seite
APU	FM2+/ FM2 Sockel	De-10
Rücktafel	E/A-Anschlüsse	De-7
CPUFAN,SYSFAN1~4	Stromanschlüsse für Lüfter	De-18
JAUD1	Audioanschluss des Frontpanels	De-22
JBAT1	Steckbrücke zur CMOS-Löschung	De-23
JCI1	Gehäusekontaktanschluss	De-21
JCOM1	Serieller Anschluss	De-22
JFP1, JFP2	Systemtafelanschlüsse	De-19
JPWR1~2	ATX Stromanschlüsse	De-14
JTPM1	TPM Anschluss	De-21
JUSB1 ~ 3	USB 2.0 Erweiterungsanschlüsse	De-20
JUSB4	USB 3.0 Erweiterungsanschluss	De-20
OC_SWITCH1	OC Genie Modeschalter	De-27
OC1	OC Genie Taste	De-25
PCI_E1~6	PCIe Erweiterungssteckplätze	De-15
PCI1	PCI Steckplatz	De-15
POWER1	Ein-/Ausschalter	De-26
RESET1	Reset-Taste	De-26
SATA1~8	SATA Anschlüsse	De-17
SLOW_MODE	Langsam-Modus Boot-Schalter	De-27

Rücktafel-Übersicht

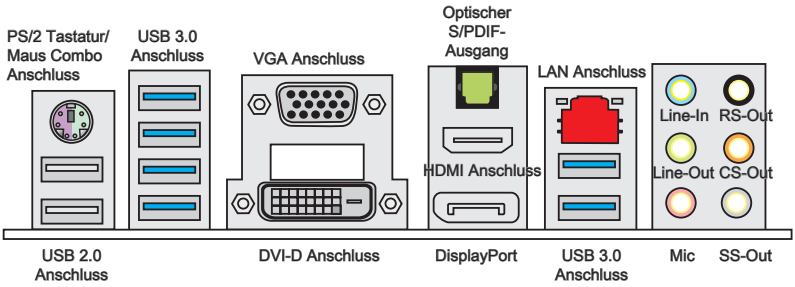

▸PS/2 Tastatur/Maus Combo Anschluss

Die Standard PS/2® Maus/Tastatur Stecker DIN ist für eine PS/2® Maus/Tastatur.

▸USB 3.0 Anschluss

Der USB 3.0 Anschluss ist abwärtskompatibel mit USB 2.0-Geräten. Er unterstützt Datentransferraten bis zu 5 Gbit/s (SuperSpeed).

Wichtig

Um ein USB 3.0 einzusetzen, schließen Sie es bitte mit einem USB 3.0 kompatiblen Kabel an einen USB 3.0 Anschluss an.

▸USB 2.0 Anschluss

Der USB 2.0 Anschluss dient zum direkten Anschluss von USB 2.0-Geräten, wie etwa Tastatur, Maus oder weiterer USB 2.0-kompatibler Geräte.

▸VGA Anschluss

Die DB 15-Pin Buchse dient zum Anschluss eines VGA Monitors.

▸DVI-D Anschluss

Der DVI-D (Digital Visual Interface- Digital) Anschluss erlaubt Ihnen, einen LCD- oder CRT-Monitor mit Adapter anzuschließen. Um einen Monitor anzuschließen, können Sie weitere Informationen dem Handbuch Ihres Monitors entnehmen.

▸HDMI Anschluss

Das High-Definition Multimedia Interface (kurz HDMI) ist eine Schnittstelle für die volldigitale Übertragung von dekomprimierten Audio- und Video-Daten. Dieser HDMI unterstützt alle Formate für Fernsehen, einschließlich Standard- und Enhanced- oder HD-Video sowie das Audioformate der Unterhaltungselektronik.

▸DisplayPort

Der DisplayPort ist eine neue digitale StandardSchnittstelle. Dieser Anschluss wird zur Verbindung des Monitor mit DisplayPort-Eingang verwendet.

Wichtig

Der DisplayPort unterstützt die Hot-Plug-Funktionalität nicht. Stellen Sie deshalb bitte sicher, dass der Computer abgeschaltet ist, bevor Sie den DisplayPort anschließen oder trennen.

Deutsch

Wichtig

Diese Plattform unterstützt die Ausgabe über 2- oder 3 Displays.

	VGA + DVI-D / VGA + HDMI / DVI-D + HDMI / DVI-D + DisplayPort / HDMI + DisplayPort	VGA + DVI-D + HDMI / DVI-D + HDMI + DisplayPort
Erweiterter-Modus (Erweiterung des Desktops auf einen zweiten und dritten Monitor)	○	○
Clone-Modus (Monitore zeigen das gleiche Bild)	○	○

▸Optischer S/PDIF-Ausgang

Dieser S/PDIF-Ausgang (Sony & Philips Digital Interconnect Format) dient als digitale Schnittstelle zur Audioausgabe zur den externen Lautsprechern durch ein optisches Faserkabel.

▸LAN Port

Die Standard RJ-45 Buchse dient zur Verbindung in einem lokalen Netzwerk (LAN).

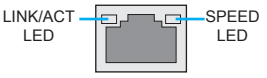

LED	LED Status	Bezeichnung
Link/ Activity LED (Verbindung/ Aktivität LED)	Aus	Keine Verbindung
	Gelb	Verbindung
	Blinkt	Datenaktivität
Speed LED (Geschwindigkeit LED)	Aus	10 Mbps-Verbindung
	Grün	100 Mbps-Verbindung
	Orange	1 Gbps-Verbindung

▸Audioanschlüsse

Diese Audioanschlüsse dienen zur Verbindung mit Audiogeräten. Durch die Farben erkennen Sie die unterschiedlichen Funktionen der Audioanschlüsse.

- Blau - Line-In : Der Anschluss “Line In” kann externe Audioausgabegeräte aufnehmen.
- Grün - Line-Out : An den Anschluss “Line Out” können Sie Lautsprecher oder Kopfhörer anschließen.
- Rosa - Mikrofon : Der Anschluss “Mic” nimmt ein Mikrofon auf.
- Schwarz - RS-Out : Dieser Anschluss nimmt die hinteren Surround-Lautsprecher im 4/ 5,1/ 7,1-Kanalmodus auf.
- Orange - CS-Out : Dieser Anschluss nimmt die mittleren oder Subwoofer-Lautsprecher im 5,1/ 7,1-Kanalmodus auf.
- Grau - SS-Out : Dieser Anschluss nimmt die seitlichen Surround-Lautsprecher im 7,1-Kanalmodus auf.

Erklärung zur FM2/ FM2+ APU

Die Obserseite der FM2/ FM2+ APU ein gelbes Dreieck um die korrekte Ausrichtung der CPU auf dem Motherboard zu gewährleisten. Das gelbe Dreieck des Prozessors definiert die Position des ersten Pins.



Das goldene Dreieck des Prozessors definiert die Position des ersten Pins

Wichtig

Überhitzung

Überhitzung beschädigt die APU und das System nachhaltig. Stellen Sie stets eine korrekte Funktionsweise des APU Kühlers sicher, um die APU vor Überhitzung zu schützen. Überprüfen Sie eine gleichmäßige Schicht der thermischen Paste (oder thermischen Klebeandes) zwischen der APU und dem Kühlblech anwenden, um Wärmeableitung zu erhöhen.

APU Wechsel

Stellen Sie vor einem Wechsel des Prozessors stets sicher, dass das Netzteil ausgeschaltet und der Netzstecker gezogen ist, um die Unversehrtheit der APU zu gewährleisten.

Übertakten

Dieses Motherboard wurde so entworfen, dass es Übertakten unterstützt. Stellen Sie jedoch bitte sicher, dass die betroffenen Komponenten mit den abweichenden Einstellungen während des Übertaktens zurecht kommen. Von jedem Versuch des Betriebes außerhalb der Produktspezifikationen kann nur abgeraten werden.

APU & Kühler Einbau

Wenn Sie die APU einbauen, **stellen Sie bitte sicher, dass Sie auf der APU einen Kühler anbringen, um Überhitzung zu vermeiden**. Vergessen Sie nicht, etwas Siliziumwärmeleitpaste auf die APU aufzutragen, bevor Sie den Prozessorkühler installieren, um eine Ableitung der Hitze zu erzielen.

Folgen Sie den Schritten unten, um die APU und den Kühler ordnungsgemäß zu installieren. Ein fehlerhafter Einbau führt zu Schäden an der APU und dem Motherboard.

1. Ziehen Sie den Hebel leicht seitlich vom Sockel weg, heben Sie ihn danach bis zu einem Winkel von ca. 90° an.
2. Machen Sie den goldenen Pfeil auf der APU ausfindig. Die APU passt nur in der korrekten Ausrichtung. Setzen Sie die APU in den Sockel.

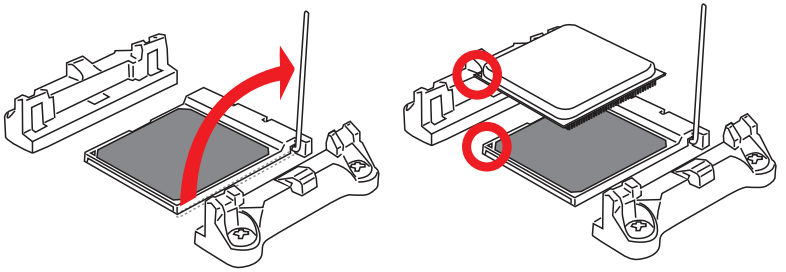

3. Ist die APU korrekt installiert, sollten die Pins an der Unterseite vollständig versenkt und nicht mehr sichtbar sein. Beachten Sie bitte, dass jede Abweichung von der richtigen Vorgehensweise beim Einbau Ihr Motherboard dauerhaft beschädigen kann.
4. Drücken Sie die APU fest in den Sockel und drücken Sie den Hebel wieder nach unten bis in seine Ursprungsstellung. Da die APU während des Schließens des Hebels dazu neigt, sich zu bewegen, sichern Sie diese bitte während des Vorgangs durch permanenten Fingerdruck von oben, um sicherzustellen, dass die APU richtig und vollständig im Sockel sitzt.

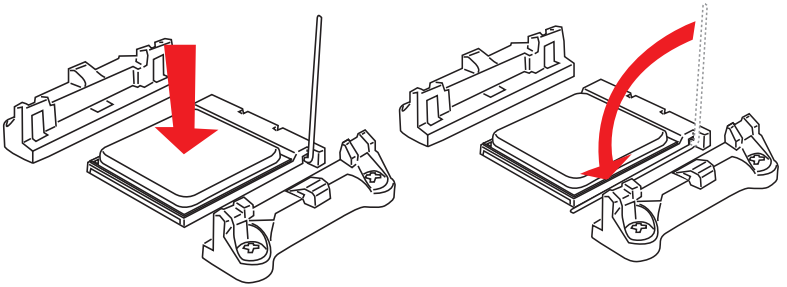

5. Machen Sie den CPU-Lüfteranschluss auf dem Motherboard ausfinding.
6. Setzen Sie den Kühler auf die Kühlerhalterung und hacken Sie zuerst ein Ende des Kühlers an dem Modul fest.

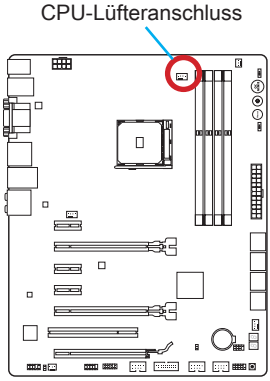

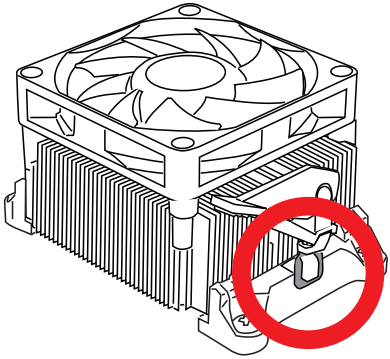

7. Dann drücken Sie das andere Ende des Bügels herunter, um den Kühler auf der Kühlerhalterung zu fixieren . Anschließend ziehen Sie den Sicherungshebel an der Seite fest.
8. Drücken Sie den Sicherungshebel.
9. Verbinden Sie das Stromkabel des APU Lüfters mit dem Anschluss auf dem Motherboard.

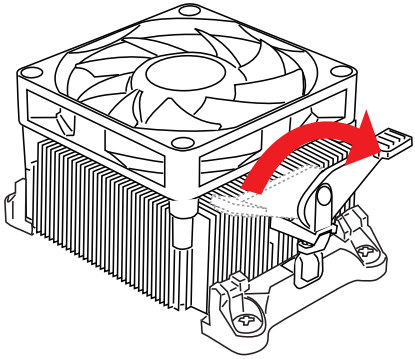

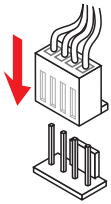

Wichtig

- *Es besteht Verletzungsgefahr, wenn Sie den Sicherungshaken vom Sicherungsbolzen trennen. Sobald der Sicher-ungshaken gelöst wird, schnellt der Sicherungshaken sofort zurück.*
- *Stellen Sie sicher, dass der APU Küher mit der APU ausgebildet ist, bevor Sie den Computer einschalten.*
- *Beziehen Sie bitte sich die auf Unterlagen im APU Kühlerpaket für mehr Details über die APU Kühlerinstallation.*

Speicher

Diese DIMM-Steckplätze nehmen Arbeitsspeichermodule auf. Die neusten Informationen über kompatible Bauteile finden Sie unter
http://www.msi.com/service/test-report/

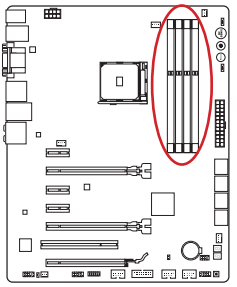

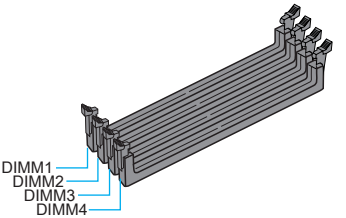

Video-Demonstration

Anhand dieses Video an untenstehende Adresse lernen Sie, wie Sie die Speichermodule installieren.
http://youtu.be/76yLtJaKICQ

Populationsregeln für Dual-Kanal-Speicher

Im Dual-Kanal-Modus können Arbeitsspeichermodule Daten über zwei Datenbusleitungen gleichzeitig senden und empfangen. Durch Aktivierung des Dual-Kanal-Modus wird die Leistung Ihres Systems verbessert. Bitte beachten Sie die folgenden Abbildungen zur Veranschaulichung der Installationsvorgaben im Dual-Kanal-Modus.

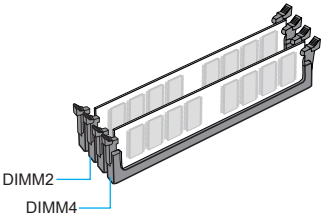

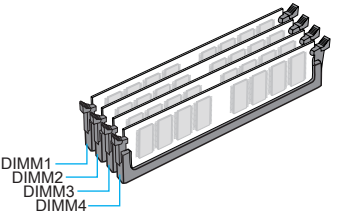

Wichtig

- *DDR3 und DDR2 können nicht untereinander getauscht werden und der Standard DDR3 ist nicht abwärtskompatibel. Installieren Sie DDR3 Speichermodule stets in DDR3 DIMM Slots.*
- *Verwenden Sie die Speichermodule des gleichen Typs und identischer Speicherdichte im Zweikanalbetrieb, um die Systemstabilität zu gewährleisten.*
- *Aufgrund der Chipsatzressourcennutzung wird nur eine Systemdichte bis 31+GB (nicht volle 32GB) erkannt, wenn jeder DIMM Slot mit einem 8GB Speichermodul besetzt wird.*

Schraubenlöcher für die Montage

Verwenden Sie die dem Motherboard beiliegende I/O-Platte und setzen Sie sie mit leichtem Druck von innen in die Aussparung des Computergehäuses ein. Zur Installation des Motherboards in Ihrem PC-Gehäuse befestigen Sie zunächst die dem Gehäuse beiliegenden Abstandhalter im Gehäuse. Legen Sie das Motherboard mit den Schraubenöffnungen über den Abstandhaltern und schrauben Sie das Motherboard mit den dem Gehäuse beiliegenden Schrauben fest. Die Positionen der Befestigungslöcher sehen Sie in der Zeichnung unten. Weitere Informationen erfahren Sie über Ihr Gehäusehandbuch.

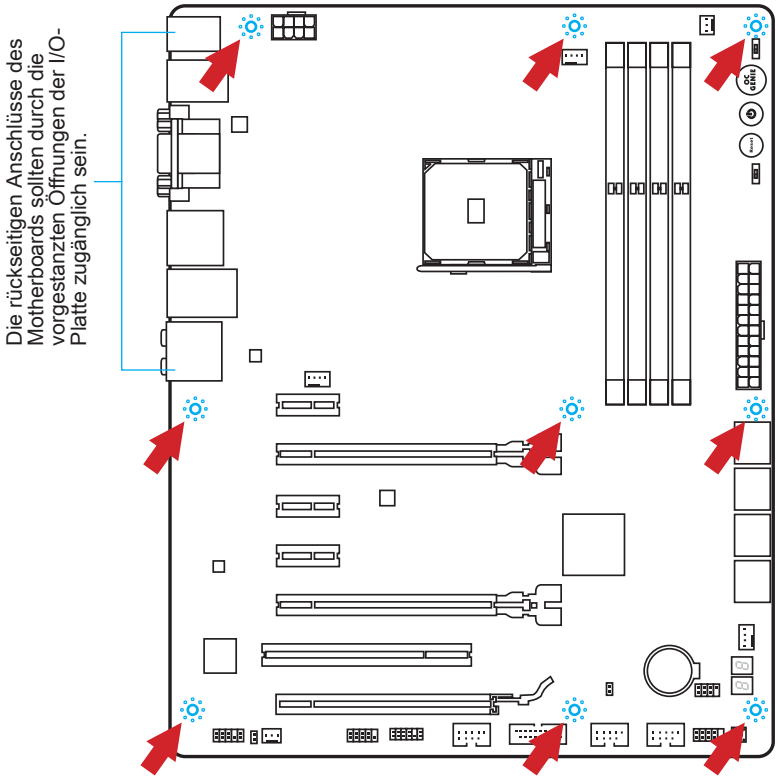

Wichtig

- *Installieren Sie das Motherboard auf einer ebenen Fläche ohne Schmutz.*
- *Um Schäden am Motherboard zu verhindern, vermeiden Sie jegliche Berührung des Motherboards mit dem Gehäuse mit Ausnahme der Abstandhalter unter den Befestigungslöchern.*
- *Stellen Sie sicher, dass sich keine losen metallischen Teile im Gehäuseinneren befinden.*

Video-Demonstration

Anhand dieses Video an untenstehende Adresse lernen Sie, wie Sie die Stromversorgungsstecker installieren.
http://youtu.be/gkDYyR_83I4

JPWR1~2: ATX Stromanschlüsse

Mit diesem Anschluss verbinden Sie den ATX Stromanschlusse. Achten Sie bei dem Verbinden des ATX Stromanschlusses darauf, dass der Anschluss des Netzteils richtig auf den Anschluss an der Hauptplatine ausgerichtet ist. Drücken Sie dann den Anschluss des Netzteils fest nach unten, um eine richtige Verbindung zu gewährleisten.

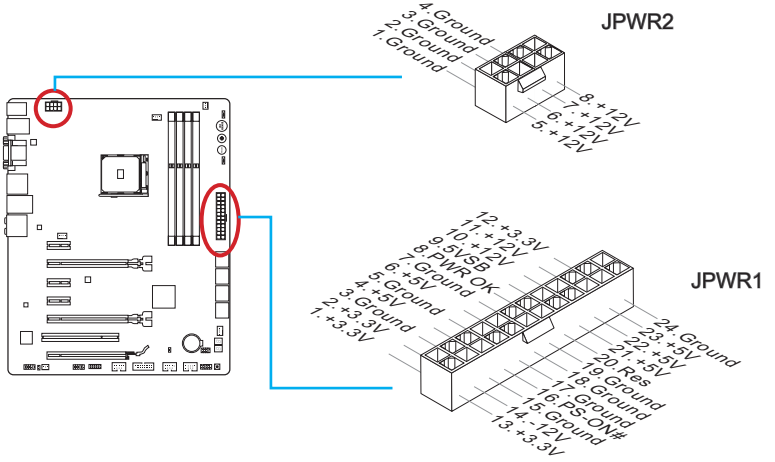

Wichtig

Stellen Sie sicher, dass diese Anschlüsse mit den richtigen Anschlüssen des Netzteils verbunden werden, um einen stabilen Betrieb der Hauptplatine sicherzustellen.

Erweiterungssteckplätze

Dieses Motherboard enthält zahlreiche Schnittstellen für Erweiterungskarten, wie diskrete Grafik-oder Soundkarten.

PCI_E1~6: PCIe Erweiterungssteckplätze

Der PCIe Steckplatz unterstützt PCIe-Erweiterungskarten.

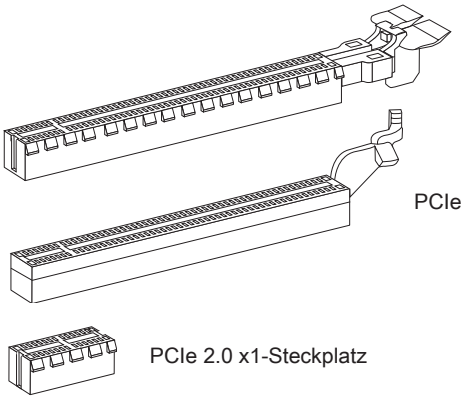

PCIe x16-Steckplatz

PCIe x16-Steckplatz

PCIe 2.0 x1-Steckplatz

PCI1: PCI-Steckplatz

Der PCI-Steckplatz kann LAN-Karten, SCSI-Karten, USB-Karten und sonstige Zusatzkarten aufnehmen, die mit den PCI-Spezifikationen konform sind.

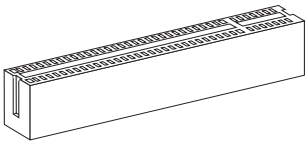

PCI-Steckplatz

Wichtig

Achten Sie darauf, dass Sie den Strom abschalten und das Netzkabel aus der Steckdose herausziehen, bevor Sie eine Erweiterungskarte installieren oder entfernen. Lesen Sie bitte auch die Dokumentation der Erweiterungskarte, um notwendige zusätzliche Hardware oder Software-Änderungen zu überprüfen.

Video/ Grafikkarten

Fall im Prozessor integriert, nutzt dieses Motherboard den im Prozessor befindlichen Grafikprozessor. Zusätzliche Grafikkarten können aber über die auf dem Motherboard verfügbaren Erweiterungssteckplätze eingesetzt werden um die Systemleistung zu erhöhen.

Video-Demonstration

Anhand dieses Video an untenstehende Adresse lernen Sie, wie Sie eine Grafikkarte im PCIe x16 Steckplatz mit Butterfly-Verschlüssen installieren.
http://youtu.be/mG0GZpr9w_A

Installation einer Grafikkarte

1. Stellen Sie fest für welchen Steckplatz Ihre Grafikkarte geeignet ist. Suchen Sie einen entsprechenden freien Steckplatz auf Ihrem Motherboard. Entfernen Sie eine eventuelle Schutzvorrichtung für den Steckplatz im Gehäuse.
2. Positionieren Sie die Grafikkarte über den gewählten Steckplatz, mit dem Display-Anschluss in Richtung Gehäuseausgang. Für die Installation einer einzelnen Grafikkarte empfehlen wir PCI_E2.
3. Pressen Sie die Grafikkarte in den Steckplatz. je nach Steckplatz sollte die Karte in einer Halterung am Steckplatzende einrasten.
4. Befestigen Sie das vordere Ende der Grafikkarte mit einer dafür vorgesehenen Schraube am Computergehäuse.
5. Konsultieren Sie das Handbuch Ihrer Grafikkarte für weitere Angaben zur Treiberinstallation und zu den Einstellungen. Einige Grafikkarten benötigen den Anschluss einer gesonderten Stromversorgung.

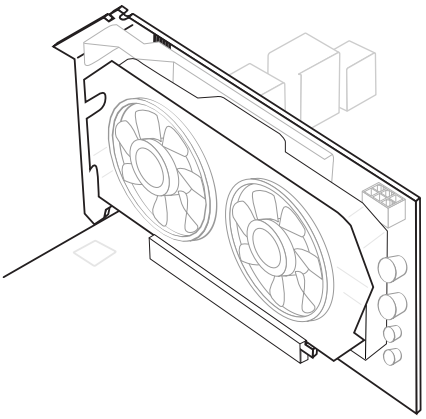

Interne Anschlüsse

SATA1~8: SATA Anschlüsse

Dieser Anschluss basiert auf der Hochgeschwindigkeitsschnittstelle Serial ATA (SATA). Pro Anschluss kann ein Serial ATA Gerät angeschlossen werden. Zu Serial ATA Geräten gehören Festplatten (HDD), SSD Festplatten (SSD) und optische Laufwerke (CD-/DVD-/Blu-Ray-Laufwerke).

Video-Demonstration

Anhand dieses Video an untenstehende Adresse lernen Sie, wie Sie eine SATA-Featplatte installieren.
http://youtu.be/RZsMpqxythc

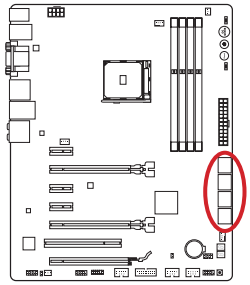

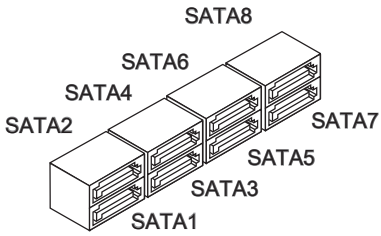

Wichtig

- *Viele Serial ATA Geräte benötigen eine zusätzliche Stromversorgung über das PC-Netzteil. Dazu gehören Festplatten (SSD und HDD), und optische Laufwerke (CD-/DVD-/ Blu-Ray). Weitere Informationen bietet das entsprechende Handbuch des Laufwerks.*
- *Meist müssen Serial-ATA Geräte im Gehäuse verschraubt werden. Informationen dazu finden Sie im Gehäuse- oder Gerätehandbuch.*
- *Knicken Sie das Serial ATA Kabel nicht in einem 90° Winkel. Datenverlust könnte die Folge sein.*
- *SATA-Kabel haben identische Stecker an beiden Enden. Es wird empfohlen den flachen Stecker auf dem Motherboard einstecken.*

CPUFAN,SYSFAN1~4: Stromanschlüsse für Lüfter

Die Anschlüsse unterstützen aktive Systemlüfter mit +12V. Ist Ihr Motherboard mit einem Chipsatz zur Überwachung der Systemhardware versehen, dann brauchen Sie einen speziellen Lüfter mit Geschwindigkeitsregelung, um die Vorteile der Steuerung des CPU Lüfters zu nutzen. Vergessen Sie nicht, alle Systemlüftern anzuschließen. Einige Systemlüfter können nicht direkt an dem Motherboard angeschlossen werden und müssen stattdessen mit dem Netzteil direkt verbunden werden. Kompatible Systemlüfter können an jeder der onboard-Systemlüfteranschlüsse angeschlossen werden.

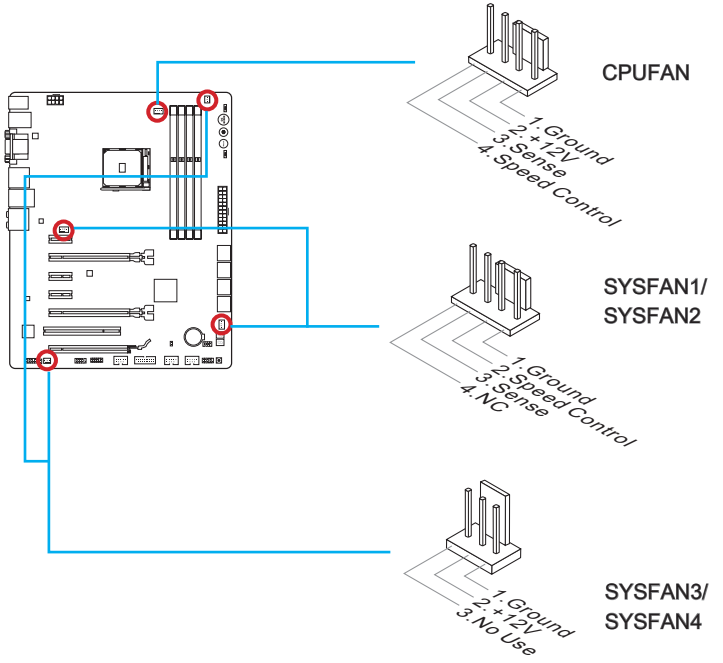

Wichtig

- *Informieren Sie sich vor dem Kühlerkauf über die empfohlenen CPU-Kühler des Prozessorherstellers auf dessen website.*
- *Die Anschlüsse unterstützen die Smart Fan Lüftersteuerung im Liner-Modus. Das Utility Command Center kann installiert werden, um die Lüftergeschwindigkeit in Abhängigkeit von der der Prozessor- und System-Temperatur automatisch zu steuern.*
- *Für den Fall, dass nicht genügend Lüfteranschlüsse auf dem Motherboard zur Verfügung stehen, können weitere Lüfter mittels Adapter direkt am Netzteil angeschlossen werden.*
- *Stellen Sie vor dem ersten Systemstart sicher, dass sich keine Kabel in den Lüftern verfangen können.*

JFP1, JFP2: Frontpanel Anschlüsse

Diese Anschlüsse sind für das Frontpanel angelegt. Sie dienen zum Anschluss der Schalter und LEDs des Frontpanels. JFP1 erfüllt die Anforderungen des “Intel® Front Panel I/O Connectivity Design Guide”. Bei der Installation des Frontpanel-Anschlüsse, nutzen Sie bitte die optionalen M-Connectors um die Installation zu vereinfachen. Schließen Sie alle Kabel aus dem PC-Gehäuse zunächst an die M-Connectors an und stecken Sie die M-Connectors auf das Motherboard.

Video-Demonstration

Anhand dieses Videos an untenstehende Adresse lernen Sie, wie Sie die Frontpanel-Anschlüsse installieren.
http://youtu.be/DPELIdVNZUI

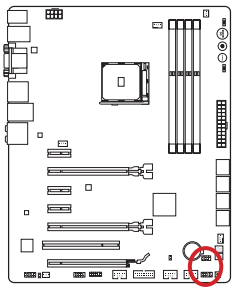

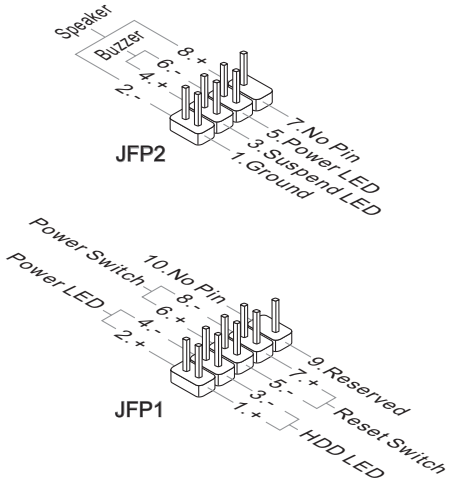

Wichtig

- *An den Anschlüssen aus dem Gehäuse sind die positiven Kabel an den Pins, die mit kleinen Dreiecken markiert sind erkennbar. Bitte verwenden Sie das Diagramm oben und die Bezeichnungen auf den MConnectors um die korrekte Positionierung und Platzierung festzustellen.*
- *Die meisten Anschlüsse in der Frontplatte des PC-Gehäuse soll vor allem in JFP1 gesteckt werden.*

JUSB1 ~ 3: USB 2.0 Erweiterungsanschlüsse

Dieser Anschluss eignet sich für die Verbindung der Hochgeschwindigkeits- USB-Peripheriegeräte, wie z.B. USB Festplattenlaufwerke, Digitalkameras, MP3-Player, Drucker, Modems und ähnliches.

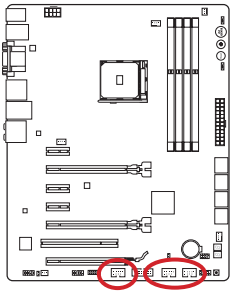

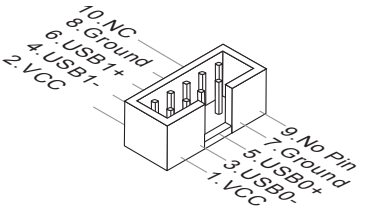

Wichtig

Bitte beachten Sie, dass Sie die mit VCC (Stromführende Leitung) und GND (Erdleitung) bezeichneten Pins korrekt verbinden müssen, ansonsten kann es zu Schäden kommen.

JUSB4: USB 3.0 Erweiterungsanschluss

Der USB 3.0 Anschluss ist abwärtskompatibel mit USB 2.0-Geräten. Unterstützt Datentransferraten bis zu 5 Gbit/s (SuperSpeed).

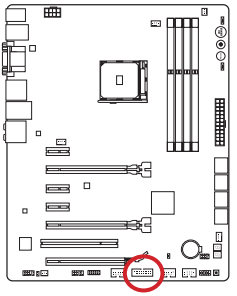

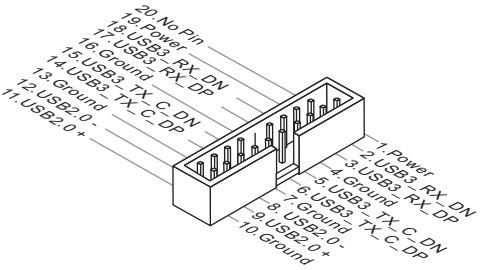

Wichtig

- *Bitte beachten Sie, dass Sie die mit VCC (Stromführende Leitung) und GND (Erdleitung) bezeichneten Pins korrekt verbinden müssen, ansonsten kann es zu Schäden kommen.*
- *Zur Verwendung eines USB 3.0-Gerät, müssen Sie das Gerät an einen USB 3.0 Port über ein optionales USB 3.0-kompatibles Kabel anschließen.*

JCI1: Gehäusekontaktanschluss

Dieser Anschluss wird mit einem Kontaktschalter verbunden. Wenn das PC-Gehäuse geöffnet wird, aktiviert dies den Gehäuse-Kontaktschalter und eine Warnmeldung wird auf dem Bildschirm angezeigt. Um die Warnmeldung zu löschen, muss das BIOS aufgerufen und die Aufzeichnung gelöscht werden.

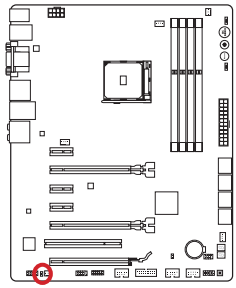

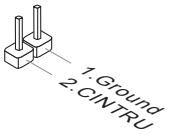

JTPM1: TPM Anschluss

Dieser Anschluss wird für das TPM Modul (Trusted Platform Module) verwendet. Weitere Informationen über den Einsatz des optionalen TPM Modules entnehmen Sie bitte dem TPM Plattform Handbuch.

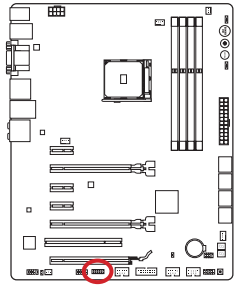

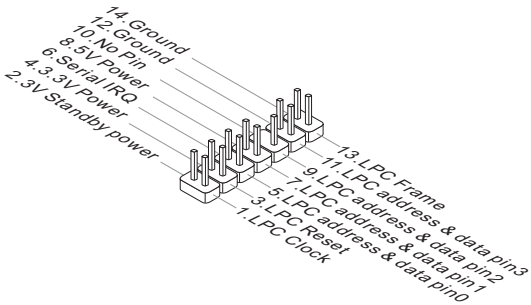

Deutsch

JCOM1: Serieller Anschluss

Es handelt sich um eine 16550A Kommunikationsschnittstelle, die 16 Bytes FIFOs sendet/empfängt. Hier lässt sich eine serielle Maus oder andere serielle Geräte direkt anschließen.

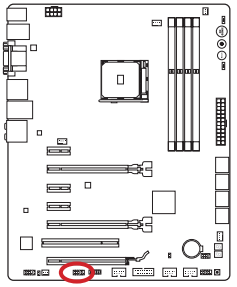

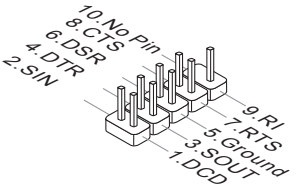

JAUD1: Audioanschluss des Frontpanels

Dieser Anschluss ermöglicht den Anschluss von Audio Ein- und Ausgängen eines Frontpanels.

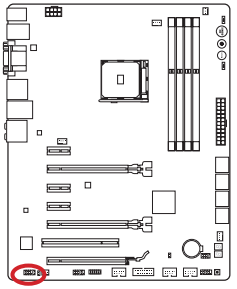

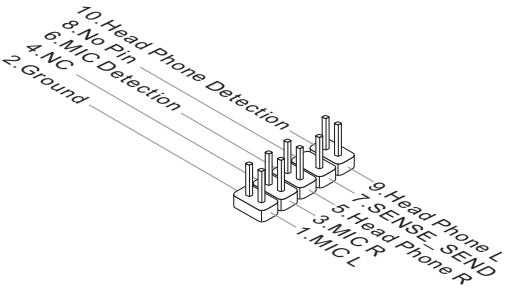

Deutsch

Steckbrücken

JBAT1: Steckbrücke zur CMOS-Löschung

Der Onboard CMOS Speicher (RAM) wird durch eine externe Spannungsversorgung durch eine Batterie auf dem Motherboard versorgt, um die Daten der Systemkonfiguration zu speichern. Er ermöglicht es dem Betriebssystem, mit jedem Einschalten automatisch hochzufahren. Wenn Sie die Systemkonfiguration löschen wollen, müssen Sie die Steckbrücke für kurze Zeit umsetzen. Halten Sie sich an die Anweisungen in der Grafik, um die Daten zu löschen.

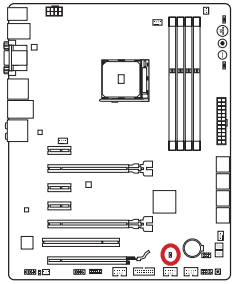



Daten beibehalten



CMOS-Daten löschen

Wichtig

Wenn das System ausgeschaltet ist, können Sie die Steckbrücke stecken, um die Daten im CMOS zu löschen. Danach entfernen Sie die Steckbrücke. Versuchen Sie niemals die Daten im CMOS zu löschen, wenn das System eingeschaltet ist. Die Hauptplatine kann dadurch beschädigt werden.

Spannungsmesspunkte

Die Spannungsmesspunkte werden verwendet, um die aktuelle Systemspannung zu messen. Ein Multimeter (nicht enthalten) wird für die Spannungsmessung benötigt.

Spannungsmesspunkte

Die Spannungsmesspunkte werden verwendet, um die CPU- und PCH-Spannungen zu messen. Um die Spannung zu prüfen, halten Sie bitte die positive Leitung des Multimeters an den Spannungsanschluss und die negative Leitung an den Erdungspol.

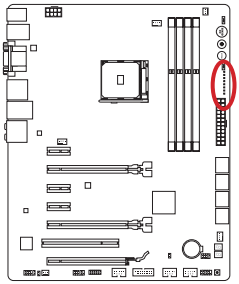

CPU_CORE
CPU_NB
CPU_PHY
CPU_PLL
DRAM
FCH1P1
+1_1VDUAL
GND

Punkt	Beschreibung
CPU_CORE	CPU Kernspannung
CPU_NB	CPU NB Spannung
CPU_PHY	CPU PHY Spannung
CPU_PLL	CPU PLL Spannung
DRAM	DDR Speicherspannung
FCH1P1	FCH 1.1V Spannung
+1_1VDUAL	FCH 1.1V Ersatzspannung
GND	Ground

Tasten & Schalter

Das Motherboard verfügt über zahlreiche On-Board-Tasten, um verschiedene Funktionen zu steuern. Dieser Abschnitt beschreibt, wie man die Funktionen des Motherboards durch den Gebrauch der Taste ändert.

OC1: OC Genie Taste

Diese Taste dient zur automatischen Übertaktung des Systems. Drücken Sie die Taste einmal während das System ausgeschaltet ist um OC Genie zu aktivieren. Die Taste bleibt im aktivierten Modus bis sie erneut gedrückt wird. Beim nächsten Systemstart wird OC Genie die CPU automatisch bis zu den optimalen Werten übertakten. Um OC Genie zu deaktivieren, drücken Sie erneut die OC Genie Taste. Die CPU Einstellungen werden dann auf die Defaultwerte zurückgesetzt.

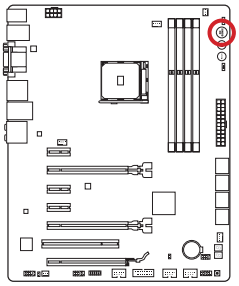



Ein



Aus

Wichtig

- *Dieses Motherboard bietet zwei Möglichkeiten, um OC Genie zu aktivieren: Drücken Sie die physische OC Genie Taste auf dem Motherboard, oder klicken Sie auf den virtuellen OC Genie Taste im BIOS. Sie können festlegen, wie OC Genie mit dem "OC Genie Function Control" im BIOS aktiviert werden.*
- *Bitte installieren Sie DDR3 1333 oder schnelleren Hauptspeicher sowie hochwertige Kühler wenn Sie OC Genie einsetzen.*
- *MSI gibt keine Garantie auf den Übertaktungsbereich und auf eventuelle Schäden, die durch eine Übertaktung entstehen können.*
- *OC Genie kann im BIOS deaktiviert werden. Der BIOS-Bereich dieses Handbuchs gibt darüber Auskunft.*
- *Der Einsatz von OC Genie erfolgt auf eigene Gefahr. Übertaktungserfolge werden von MSI nicht garantiert.*
- *Für eine erfolgreiche OC Genie Nutzung werden MSI-Komponenten empfohlen.*

POWER1: Ein-/Ausschalter

Dieser Ein-/ Ausschalter wird verwendet, um das System ein- und auszuschalten. Drücken Sie diese Taste, um das System ein- bzw. auszuschalten.

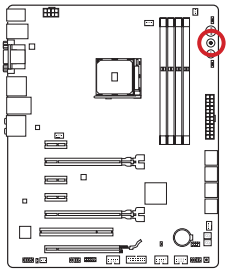



RESET1: Reset-Taste

Diese Reset-Taste wird verwendet, um das System zurückzusetzen. Drücken Sie die Taste, um das System zurückzusetzen.

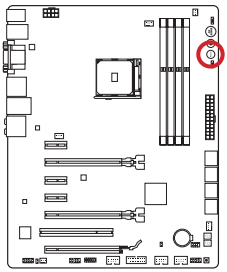



OC_SWITCH1: OC Genie Modeschalter

Dieser Schalter bietet zwei Übertaktung-Modi (Gear 1 und Gear 2) für den OC Genie Betrieb. Wenn Sie die OC Genie-Taste drücken, wird die Übertaktung nach der Einstellung dieses Schalters ausgeführt. Der Gear 1 Modus ist die Standardeinstellung. Die Übertaktungsfrequenz der CPU/ des Systems im Gear 2 Modus ist höher als im Gear 1 Modus.

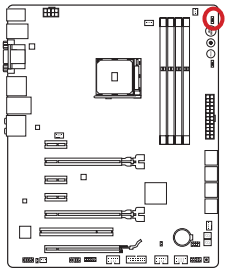

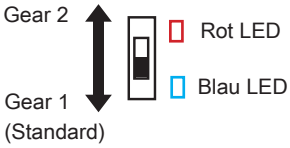

SLOW_MODE: Langsam-Modus Boot-Schalter

Dieser Schalter wird für die LN2 Lösung zur Kühlung verwendet. Er bietet die extremen Übertaktensbedingungen, um mit einer stabilen Prozessor- Frequenz zu starten und das System vom Umkippen abzuhalten.

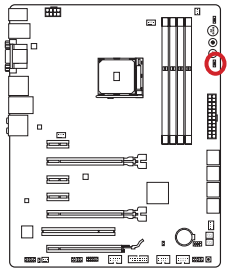

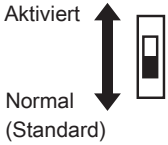

Wichtig

Alle Nutzer übertakten bei extremen Temperaturbedingungen auf eigene Gefahr. Die Übertaktung-Ergebnisse unterschieden sich je nach der CPU-Version.

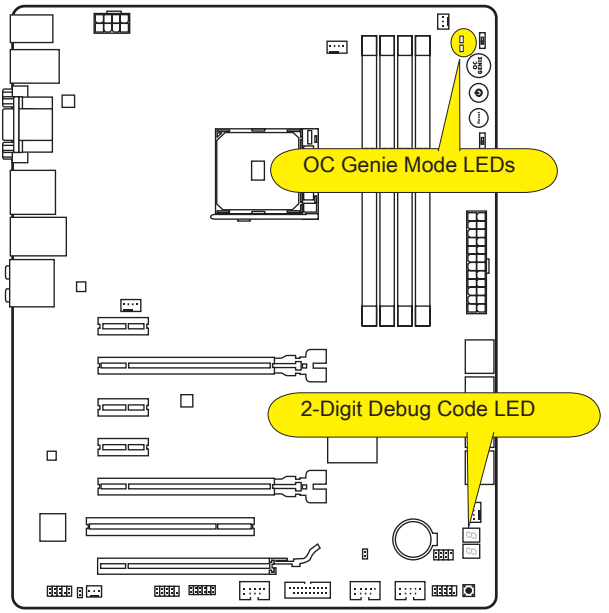

OC Genie Modus-LEDs

Diese LED zeigt den OC Genie Betriebsmodus.

Wenn die untere LED blau leuchtet, wird der OC Genie Betriebsmodus in Gear 1 verwendet.

Wenn die obere LED rot leuchtet, wird der OC Genie Betriebsmodus in Gear 2 verwendet.

Debug-Code-LED-Panel

Weitere Informationen zu den Debug-LED-Meldungen entnehmen Sie bitte der nachstehenden Tabelle.

Post	Status
02,07	Start-CPU-Initialisierung
03,08	Start-Northbridge-Initialisierung
04,09	Start-Southbridge-Initialisierung
0B	Start-Cache-Initialisierung
11~14,32~36,56~5A	Frühe CPU-Initialisierung
15~18,37~3A	Frühe Northbridge-Initialisierung
19~1C,3B~3E	Frühe Southbridge-Initialisierung
1D~2F,31,3F~4E,50~55	Frühe Speicherinitialisierung
63~67,D0	Späte CPU-Initialisierung
69~6F,D1	Späte Northbridge-Initialisierung
70~77,D2	Späte Southbridge-Initialisierung
92~96,B5,D4	PCI-Bus-Initialisierung
97,98,99,B2,D5~D7	Konsolen E/A-Geräte/Konsoleninitialisierung und Laden des optionalen ROM (VGA, RAID, parallele Schnittstellen, serielle Schnittstellen etc.)
9A~A7,B4	Onboard-Geräteinitialisierung und -Erkennung (USB, SATA, SCSI etc.)
A8,A9,AB	Einrichtungsbeginn. BIOS-Einrichtung, falls erforderlich/ angefragt.
AD/AE	Boot-Bereitschaftsereignis/Boot-Legacy-Ereignis

Treiber und Dienstprogramme

Nach der Installation des Betriebssystems müssen Sie Treiber installieren, um die Leistung des neuen Computers zu maximieren. Dem MSI Mainbaord liegt eine Treiber-CD bei. Die enthaltenen Treiber ermöglichen es Ihnen, das Motherboard effizienter zu nutzen und von den besonderen Eigenschaften des MSI Motherboards zu profitieren.

Sie können Ihren Computer durch den Einsatz des beiliegenden Sicherheitsprogramms vor Viren schützen. Zusätzlich liegen dem Paket eine Vielzahl von leistungsfähigen und nützlichen Utilities bei.

Total Installer

Total Installer ist sehr einfach zu verwenden und es gewährleistet eine zuverlässige Installtion aller notwendigen Treiber sowie der gewünschten Programme. Befolgen Sie bitte folgende Schritte, um die Treiber und Dienstprogramme auf Ihrem neuen Computer zu installieren.

1. Lengen Sie die MSI-Treiber-Disk in das optische Laufwerk ein. Der Setup-Bildschirm erscheint automatisch, wenn “Autorun” aktiviert ist.
2. Klicken Sie auf das Symbol “Total Installer”. Ein Popup-Dialog erscheint, in dem alle notwendigen Treiber aufgelistet werden.



Klicken Sie hier

3. Wählen Sie alle Kontrollkästchen der Treiber-Liste.
4. Klicken Sie die “**Install**” Taste.
5. Die Installation der Software wird dann in Gang gesetzt. Nach der Fertigstellung wird ein Neustart durchgeführt.
6. Klicken Sie auf **OK**, um den Installation zu beenden.
7. Starten Sie den Computer neu.

Sie können auch die gleiche Methode verwenden, um die gewünschten Dienstprogramme zu installieren.

BIOS Setup

CLICK BIOS wurde von MSI entwickelt, es bietet eine intuitiv bedienbare grafische Benutzeroberfläche in der BIOS-Parameter einfach per Maus und Tastatur konfiguriert werden können.

Mit **CLICK BIOS** können Benutzer alle wichtigen BIOS-Einstellungen ändern, die CPU-Temperatur überwachen, die Boot-Reihenfolge festlegen und die Systeminformationen anzeigen, wie CPU-Name, DRAM Kapazität, OS-Version und BIOS-Version. Benutzer können die Einstellungen exportieren und importieren, um sie zu sichern, einzuspielenoder mit Freunden zu teilen.

Aufruf des BIOS Setups

Nach dem Einschalten beginnt der Computer den POST (Power On Self Test - Selbstüberprüfung nach Anschalten). Sobald die Meldung unten erscheint drücken Sie die Taste <Entf>(<DEL>), um das BIOS aufzurufen:

Press DEL key to enter Setup Menu, F11 to enter Boot Menu

(ENTF drücken, um das Einstellungsprogramm zu öffnen;
F11 drücken um das Bootmenü zu öffnen)

Wenn die Nachricht verschwindet, bevor Sie reagieren und Sie möchten immer noch ins BIOS, starten Sie das System neu, indem Sie es erst AUS- und danach wieder ANSCHALTEN, oder die “RESET”-Taste am Gehäuse betätigen. Sie können das System außerdem neu starten, indem Sie gleichzeitig die Tasten <Strg>,<Alt> und <Entf> drücken (bei manchen Tastaturen <Ctrl>,<Alt> und <Del>).

MSI bietet zusätzlich zwei Methoden, um das BIOS-Setup zu gelangen. Klicken Sie auf das Auswahlfeld “GO2BIOS” des Bildschirms "MSI Fast Boot" oder drücken Sie die Taste “GO2BIOS" (optional) auf dem Motherboard, um beim nächsten Systemstart automatisch ins BIOS Menu zu wechseln.



Klicken Sie auf das Auswahlfeld "GO2BIOS" des Bildschirms "MSI Fast Boot".

Wichtig

- *Beim Einsatz des “MSI Fastboot”-Dienstprogramms zum automatischen Aufrufen des BIOS müssen Sie das Programm zunächst installieren.*
- *Die Menüpunkte jeder in diesem Kapitel beschriebenen BIOS Kategorie befinden sich in permanenter Weiterentwicklung um die Systemleistung zu verbessern. Deswegen können die Beschreibungen leicht von der letzten Fassung des BIOS abweichen und sollten demnach nur als Anhaltspunkte dienen.*

Überbilck

Nach dem Aufrufen des BIOS, sehen Sie die folgende Anzeige.



▸Temperatur-überwachung

Es zeigt die Temperatur des Prozessors und des Motherboards.

▸Sprache

Hier können Sie die Sprache der BIOS-Einstellungen auswählen.

▸System-Information

Es zeigt Zeit, Datum, CPU-Name, CPU-Frequenz, DRAM-Frequenz, DRAM-Kapazität und die BIOS-Version.

▸BIOS-Menü-Auswahl

Die folgenden Optionen stehen zur Verfügung:

- **SETTINGS** - Mit diesem Menü können Sie die Parameter für Chipsatz, Boot-Geräte angeben.
- **OC** - Dieses Menü enthält die Frequenz- und Spannungsanpassungen. Die Erhöhung der Frequenz kann eine bessere Leistung erreichen. Andererseits kann eine zu hohe Frequenz und hohe Wärmeentwicklung Instabilität verursachen. Daher empfehlen wir unerfahrenen Anwendern nicht zu übertakten.
- **M-FLASH** - Dieses Menü bietet die Funktion, das BIOS mit einem USB-Flash-Laufwerk zu aktualisieren.
- **OC PROFILE** -In diesem Menü werden die verschiedenen Overclocking-Profile gesetzt.
- **HARDWARE MONITOR** - In diesem Menü werden die Geschwindigkeiten der Lüfter gesetzt und die Spannungen des Systems überwacht.
- **BOARD EXPLORER** - In diesem Menü zeigt die Information der installierten Geräte auf dem Motherboard an.

▸**Boot-Geräte Prioritätsleiste**

Sie können die Gerätesymbole verschieben, um die Startreihenfolge zu ändern.



Hohe Priorität ⟶ Niedrigere Priorität

▸**Menüanzeige**

Dieser Bereich ermöglicht die Konfiguration von BIOS Einstellungen.

▸**Virtual OC Genie Taste**

Aktivieren oder deaktivieren Sie die OC Genie Funktion durch einen Klick auf diese Taste. Wenn aktiviert, leuchtet diese Taste auf. Aktivieren Sie die OC Genie-Funktion mit einem von MSI optimierten Übertaktungsprofil automatisch zu übertakten.

▸**Modell Name**

Zeigt das Modell des Motherboards an.



Allgemeine Hilfe

Untermenü Bildlaufleiste

▸**Untermenü**

Wenn Sie an der linken Seite bestimmter Felder ein Dreieckssymbol finden, bedeutet dies, dass Sie über das entsprechende Feld ein Untermenü mit zusätzlichen Optionen aufrufen können. Durch die Steuertasten oder Maus können Sie ein Feld hervorheben und durch Drücken der Eingabetaste <Enter> oder durch einen Doppelklick mit der linken Maustaste in das Untermenü gelangen.

▸**Bildlaufleiste**

Schieben Sie die Bildlaufleiste oder nutzen die Pfeiltasten, um die weiteren Elemente anzuzeigen, die im “Menü” Anzeige-Bereich sind.

▸**Allgemeine Hilfe**

Die Allgemeine Hilfe zeigt eine Kurzbeschreibung an, um Ihnen bei der Verwendung des ausgewählten Elements zu helfen.

Betrieb

Sie können die BIOS-Einstellungen mit der Maus oder der Tastatur steuern. Die folgende Tabelle zeigt und beschreibt die Hotkeys und Mausaktionen.

Hotkey	Maus	Beschreibung
<↑ ↓ →← >	 Bewegen Sie den Cursor	Auswahl eines Eintrages
<Enter>	 Klicken/ doppelt-klicken Sie mit der linken Maustaste	Auswahl eines Symbols/ Feldes
<Esc>	 Klicken Sie mit der rechten Maustaste	Das Menü verlassen oder zurück zum Haupt-menü aus dem Untermenü
<+>		Hochzählen oder ändern eines Wertes
<->		Herunterzählen oder ändern eines Wertes
<F1>		Allgemeine Hilfe
<F4>		CPU-Spezifikationen
<F5>		Aufruf des Memory-Z Fensters mit Details zum Speicher
<F6>		Laden der ursprünglichen Setup-Standardwerte
<F8>		OC-Profil wird vom USB-Stick geladen
<F9>		OC-Profil wird auf einem USB-Stick gespeichert
<F10>		Speichern oder Zurücksetzen der Änderungen
<F12>		Speichern des Bildschirmfotos auf einen FAT/ FAT32 USB-Laufwerk

OC-Menü

In diesem Menü können Benutzer das BIOS anpassen und übertakten. Bitte führen Sie nur Änderungen durch, wenn Sie sich über das Ergebniss im Klaren sind. Sie sollten Erfahrung beim Übertakten haben, da Sie sonst das Motherboard oder Komponenten des Systems beschädigen können.

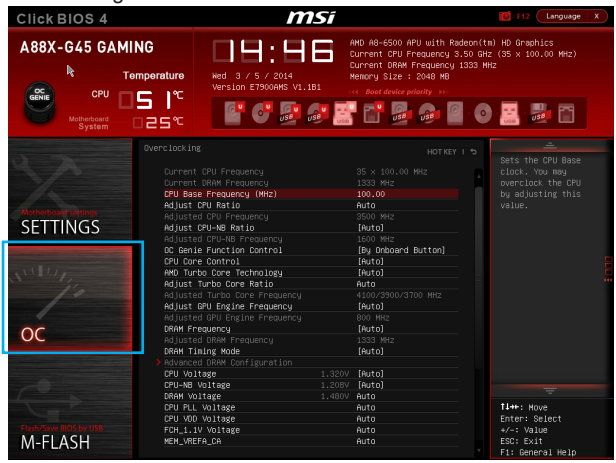

Wichtig

- *Die Übertaktung ist nur für fortgeschrittene Benutzer zu empfehlen.*
- *Die erfolgreiche Übertaktung ist nicht gewährleistet. Die Anwendung von Übertaktungsmaßnahmen kann zu Verlust der Garantie oder zur Beschädigung der Hardware führen.*
- *Falls Sie sich mit der Übertaktung nicht auskennen, empfehlen wir für einfaches Übertakten die OC-Genie Funktion.*

▸Current CPU/ DRAM Frequency

Zeigt die derzeitigen Frequenz der installierten CPU und Speicher. Dies ist nur eine Anzeige – keine Änderung möglich.

▸CPU Base Frequency (MHz) [Default]

Hier können Sie den CPU Grundtakt anpassen. Sie können die CPU übertakten, indem Sie diesen Wert verändern. Bitte beachten Sie, dass die Übertaktung (und das Ergebnis) und die Stabilität nicht gewährleistet sind. Diese Option wird angezeigt, wenn der installierte Prozessor diese Funktion unterstützt.

▸Adjust CPU Ratio [Auto]

Legen Sie den CPU-Multiplikator fest, um die CPU-Taktfrequenzen zu bestimmen. Diese Option kann nur geändert werden, wenn der Prozessor diese Funktion unterstützt.

▸Adjusted CPU Frequency

Es zeigt die eingestellte Frequenz der CPU an. Es handelt sich um eine Anzeige – Änderungen sind nicht möglich.

▸Adjust CPU-NB Ratio [Auto]

Hier können Sie die CPU-NB-Taktmultiplikator (Ratio) angeben.

▸Adjusted CPU-NB Frequency

Zeigt die verstellte Frequenz der CPU-NB. Nur Anzeige – keine Änderung möglich.

▸OC Genie Function Control [By Onboard Button]

Aktivieren Sie die OC Genie Funktion durch die virtuelle Taste im BIOS oder die physische Taste auf dem Motherboard. Das Aktivieren der OC Genie-Funktion kann das System mit dem von MSI optimierten Übertaktungsprofil automatisch übertakten.

[By BIOS Options] Aktivieren Sie die OC Genie Funktion durch einen Klick auf die virtuelle Taste in der linken oberen Ecke des BIOS-Setup-Bildschirm.

[By Onboard Button] Aktivieren Sie die OC Genie Funktion durch einen Klick auf die physischen OC Genie Taste auf dem Motherboard.



Wichtig

- *Es wird empfohlen, keine Änderung im OC-Menü zu machen und die Werkseinstellungen nach dem Aktivieren der OC Genie-Funktion nicht zu laden.*
- *Im OC Genie Modus sind das BIOS-Update oder ein Clearing-CMOS unzulässig. Diese können zum Versagen der OC Genie Funktion oder zu anderen Effekten führen.*

▸AMD Turbo Core Technology [Auto]

Der Turbo-Modus greift bei AMD, sinkt das Verhältnis der Hälfte der Kerne, um die Leistung für aktive CPU-Kern zu steigern, auch wenn AMD Cool'n'Quiet Technologie abgeschaltet ist.

[Auto] Die Turbo Core Technologie wird an AMD Cool'n'Quiet Technologie verknüpft.

[Enabled] Aktiviert diese Funktion.

[Disabled] Deaktiviert diese Funktion.

▸Adjust Turbo Core Ratio [Auto]

Legt die Turbo Core Frequenzmultiplizierer fest.

▸Adjusted Turbo Core Frequency

Zeigt die eingestellte Turbo Core Frequenz. Nur Anzeige.

▸Adjust GPU Engine Frequency [Auto]

Passt die GPU Engine Frequencz an.

▸Adjusted GPU Engine Frequency

Zeigt die eingestellte GPU Engine Frequenz. Nur Anzeige.

▸DRAM Frequency [Auto]

Setzen Sie die DRAM Frequenz. Bitte beachten Sie, dass ein zuverlässiges Übertaktungsverhalten nicht garantiert werden kann.

▸Adjusted DRAM Frequency

Zeigt die Speicherfrequenz an. Nur Anzeige – keine Änderung möglich.

▸Intel Extreme Memory Profile (XMP) [Disabled]

Extreme Memory Profiles (XMP) sind von Intel eingeführte Zertifizierungen für DDR3-Speichermodule aus dem PC-Bereich und können Sie kompatiblen DDR3-Speicher übertakten. Diese Option steht zur Verfügung, wenn die installierten Speichermodule die XMP Technik unterstützen. Wenn Intel Extreme Memory Profile (XMP) aktiviert ist, wird AMD Memory Profile (AMP) deaktiviert.

[Disabled] Deaktiviert diese Funktion.

Enabled] Anwenden Sie das Intel Extreme Memory Profile (XMP), um die Systemperformance zu steigern.

▸DRAM Timing Mode [Auto]

Wählt den Speicher-Timing-Modus aus.

[Auto] Das DRAM-Timing wird basierend auf SPD (Serial Presence Detect) der installierten Speichermodule bestimmt.

[Link] Ermöglicht die manuelle Konfigurieren des DRAM-Timing für alle Speicherkanäle.

[UnLink] Ermöglicht die manuelle Konfigurieren des DRAM-Timing für die einzelnen Speicherkanäle.

▸Advanced DRAM Configuration

Drücken Sie die Eingabetaste <Enter>, um das Untermenü aufzurufen. Dieses Untermenü wird nach der Einstellung [Link] oder [Unlink] in “DRAM Timing Mode” aktiviert werden. Der Anwender kann die Speicher-Timing für jeden Kanal des Speichers einstellen. Das System könnte nach dem Ändern Speicher-Timings instabil werden oder nicht mehr booten. Wenn Instabilität auftritt, löschen Sie bitte die CMOS-Daten und stellen Sie die Standardeinstellungen wieder her. (Lesen Sie bitte den Abschnitt "Clear CMOS Jumper/ Taste", um die CMOS-Daten zu löschen, und die Standardeinstellungen auf das BIOS zu laden.)

▸XXX Voltage [Auto]

Einstellung dieser Spannungen. Wenn die Einstellung auf [Auto] gesetzt ist, wird das BIOS die Spannungen automatisch eingestellt oder Sie können es manuell einstellen.

▸Spread Spectrum

Diese Funktion reduziert die EMI (Electromagnetic Interference) durch Modulation Taktgenerator erzeugten Impulse.

[Enabled] Aktiviert die Spread-Spectrum-Funktion, um die elektromagnetische Wechselwirkung zu verringern.

[Disabled] Steigert die Übertaktungs-Fähigkeiten des CPU-Grundtakts.

Wichtig

- *Sollten Sie keine Probleme mit Interferenzen haben, belassen Sie es bei der Einstellung [Disabled] (ausgeschaltet) , um bestmögliche Systemstabilität und -leistung zu gewährleisten. Stellt für sie EMI ein Problem dar, wählen Sie die gewünschte Bandbreite zur Reduktion der EMI.*
- *Je größer Spread Spectrum Wert ist, desto größer nimmt der EMI ab, und das System wird weniger stabil. Bitte befragen Sie Ihren lokalen EMI Regelung zum meist passend Spread Spectrum Wert.*
- *Denken Sie daran Spread Spectrum zu deaktivieren, wenn Sie übertakten, da sogar eine leichte Schwankung eine vorübergehende Taktsteigerung erzeugen kann, die gerade ausreichen mag, um Ihren übertakteten Prozessor zum einfrieren zu bringen.*

▸CPU Memory Changed Detect [Enabled]

Aktivierung oder Deaktivierung der Systemwarnmeldung beim Booten, wenn die CPU oder Hauptspeicher ersetzt wurde.

[Enabled] Das System zeigt eine Warnmeldung beim Systemstart und lädt die Default-Einstellungen für neue Geräte.

[Disabled] Deaktivierung der Funktion und Beibehaltung der aktuellen BIOS-Einstellungen.

▸OC Retry Count [1]

Wenn die Übertaktung fehlschlägt, regelt diese Option wie oft das System mit den übertakteten Einstellungen versucht zu starten [1, 2, 3]. Schlägt die Übertaktung fehl, wird das System mit Standard-Einstellungen gestartet.

▸CPU Specifications

Drücken Sie die Eingabetaste <Enter>, um das Untermenü aufzurufen. Das Untermenü zeigt die Informationen installierte CPU an. Zu diesen Informationen gelangen Sie, indem Sie die Taste [F4] drücken. Nur Anzeige.

▸CPU Technology Support

Drücken Sie die Eingabetaste <Enter>, um das Untermenü aufzurufen. Das Untermenü zeigt die wichtigsten Eigenschaften der installierten CPU an.

▸MEMORY-Z

Drücken Sie die Eingabetaste <Enter>, um das Untermenü aufzurufen. Dieses Untermenü zeigt alle Einstellungen und Timings des installierten Speichers.

▸CPU Features

Drücken Sie die Eingabetaste <Enter>, um das Untermenü aufzurufen.

▸AMD Cool'n'Quiet [Auto]

Aktiviert oder deaktiviert die AMD Cool'n'Quiet Funktion.

[Auto] Abhängig von AMD Design-Empfehlung.

[Enable] Aktiviert die AMD Cool'n'Quiet Funktion. Die Cool'n'Quiet-Technologie kann die CPU-Geschwindigkeit und den Stromverbrauch effizient und dynamisch herabsetzen.

[Disabled] Deaktiviert diese Funktion.

Wichtig

Wenn die CPU-Ratio Setting setzt, dann Cool'n'Quiet-Funktion automatisch deaktiviert ist. Für CPU, die die Turbo Core Technologie unterstützt, deaktivieren Sie bitte AMD Turbo Core Technology und AMD Cool'n'Quiet, um die Standard-CPU-Kern Geschwindigkeit beizubehalten.

▸SVM Mode [Enabled]

Aktiviert oder deaktiviert die CPU-Virtualisierung.

[Enabled] Aktiviert die CPU-Virtualisierung und erlaubt so, mehrere Betriebssysteme in unabhängigen Partitionen ausführen. Das System kann als mehrere Systeme praktisch funktionieren.

[Disabled] Deaktivierung dieser Funktion.

▸Core C6 State [Enabled]

Aktiviert oder deaktiviert die C6 State Unterstützung.

[Enabled] Wenn die CPU im C6-Zustand befindet, werden alle Kerne den architektonischen Zustand abspeichern und die Core Spannungen nahezu Null reduzieren. Es dauert dies viel länger zum Aufwecken der CPU aus C6-Zustand.

[Disabled] Deaktivierung dieser Funktion.

Français

Merci d'avoir choisi une carte mère ATX de la série A88X-G45 GAMING (MS-7900 v1.X). La série A88X-G45 GAMING est basée sur le chipset AMD® A88X pour une efficacité optimale. Conçue pour fonctionner avec les processeurs AMD® FM2+/ FM2, les cartes mères de la série A88X-G45 GAMING délivrent de hautes performances et offrent une solution adaptée tant aux professionnels qu'aux particuliers.

Spécifications

Processeur	■ AMD Socket FM2+/ FM2 A-Series/Athlon™ Processeurs
Chipset	■ AMD A88X
Mémoire supportée	■ 4x emplacements de mémoire DDR3 supportent jusqu'à 32GB ■ Support DDR3 2400 (OC)/ 2133/ 1866/ 1600/ 1333 MHz ■ Architecture mémoire double canal ■ Support mémoire non-ECC, mémoire un-buffered ■ Support AMD Memory Profile (AMP) ■ Support Extreme Memory Profile (XMP)
Emplacement d'extension	■ 3x emplacements PCIe x16 - PCI_E2 support jusqu'à la vitesse PCIe 3.0 x16* - PCI_E5 support jusqu'à la vitesse PCIe 3.0 x8* - PCI_E6 support la vitesse PCIe 2.0 x4 ■ 3x emplacements PCIe 2.0 x1** ■ 1x emplacement PCI *** Seuls FM2+ processeurs support PCIe 3.0** **** Seul PCI_E3 est disponible, si PCI_E3 et PCI_E4 ont été installés.**
Graphiques	■ 1x port VGA, supportant une résolution maximum de 1920x1200 @ 60Hz, 24bpp ■ 1x port DVI-D, supportant une résolution maximum de 2560x1600@60Hz, 24bpp/ 1920x1200 @ 60Hz, 24bpp ■ 1x port HDMI, supportant une résolution maximum de 4096x2160@24Hz, 36bpp*/ 3840x2160@30Hz, 36bpp*/ 1920x1200@120Hz, 36bpp et 1920x1200@60Hz, 36bpp ■ 1x DisplayPort, supportant une résolution maximum de 4096x2160@24Hz, 24bpp** *** Seulement supporté en utilisant le FM2+ APU.** **** Le port DisplayPort ne prend pas en prise la déconnexion à chaud.**
Multi-GPU Support	■ Support 3-Way AMD® CrossFire™ Technology* *** Support Windows 7 et Windows 8.**
Stockage	■ Chipset AMD® A88X - 8x ports SATA 6Gb/s - Support RAID 0, RAID1, RAID5 et RAID 10
USB	■ Chipset AMD® A88X - 4x ports USB 3.0 (2 ports sur le panneau arrière, 2 ports disponibles via les connecteurs USB internes) - 8x ports USB 2.0 (2 ports sur le panneau arrière, 6 ports disponibles via les connecteurs USB internes) ■ Chipset VIA VL805 - 4x ports USB 3.0 sur le panneau arrière* *** Ces ports USB 3.0 ne prennent pas en prise la fonction de récupération M-Flash.**
Audio	■ Realtek® ALC1150 Codec - 7.1-canal audio haute définition - Support la sortie S/PDIF
LAN	■ Killer E2205 Gigabit LAN contrôleur* - 1x port LAN sur le panneau arrière *** Le Killer Network Manager n'est actuellement diponible que pour Windows 7 et Windows 8. Les pilotes pris en charge pour d'autres systèmes d'exploitation seront disponible sur le site officiel s'ils sont fournis par le vendeur.**

Connecteurs sur le panneau arrière	■ 1x port PS/2 combo clavier/ souris ■ 2x ports USB 2.0 ■ 6x ports USB 3.0 ■ 1x port VGA ■ 1x port DVI-D ■ 1x port HDMI ■ 1x port DisplayPort ■ 1x connecteur S/PDIF-Out optique ■ 1x port LAN (RJ45) ■ 6x prises audio
Connecteurs internes	■ 1x connecteur d'alimentation principal 24-pin ATX ■ 1x connecteur d'alimentation 8-pin ATX 12V ■ 8x connecteurs SATA 6Gb/s ■ 3x connecteurs USB 2.0 (support 6 autres ports USB 2.0) ■ 1x connecteur USB 3.0 ■ 1x connecteur de ventilateur CPU 4-pin ■ 2x connecteurs de ventialteur de système 4-pin ■ 2x connecteurs de ventialteur de système 3-pin ■ 1x connecteur audio avant ■ 2x connecteurs panneau de système ■ 1x connecteur Intrusion Châssis ■ 1x connecteur de module TPM ■ 1x connecteur de port Série ■ 1x cavalier d'effacement CMOS ■ 1x bouton OC Genie ■ 1x bouton d'alimentation ■ 1x bouton de réinitialisation ■ 1x interrupteur du mode OC Genie ■ 1x interrupteur de démarrage du mode ralenti ■ 1x 2-Digit Debug Code LEDs
I/O Contrôleur	■ Fintek 71878 Contrôleur Chip
Moniteur de matériel	■ Détection de la température du CPU/ du système ■ Détection de la vitesse du ventilateur du CPU/ du système ■ Le contrôle de la vitesse du ventilateur du CPU/ du système
Fonctions BIOS	■ 64 Mb flash ■ UEFI AMI BIOS ■ ACPI 5.0, PnP 1.0a, SM BIOS 2.7, DMI 2.0 ■ Multi-langue

Fonctions spéciales	■ Military Class 4 ■ Military Class Essentials ■ OC Genie 4 ■ Click BIOS 4 ■ AMD CrossFire ■ AMD Dual Graphics ■ 4K UHD Support ■ 4 Display Outputs ■ PCI Express Gen 3 ■ USB 3.0 ■ SATA 6Gb/s ■ Command Center ■ Fast Boot ■ Live Update 5 ■ M-Flash
Logiciel	■ Pilotes ■ MSI - Command Center - Super Charger - Live Update 5 - Fast Boot ■ 7-ZIP ■ Sound Blaster Cinema ■ Killer Network Manager ■ Norton Internet Security Solution ■ Trend Micro SafeSync
Dimension	■ Dimensions ATX ■ 12 in. x 9.6 in. (30.5 cm x 24.4 cm)

Pour plus d'information sur le CPU, veuillez visiter http://www.msi.com/service/cpu-support/

Pour plus d'information sur les composants compatibles, veuillez visiter

http://www.msi.com/service/test-report/

Guide Rapide Des Connecteurs

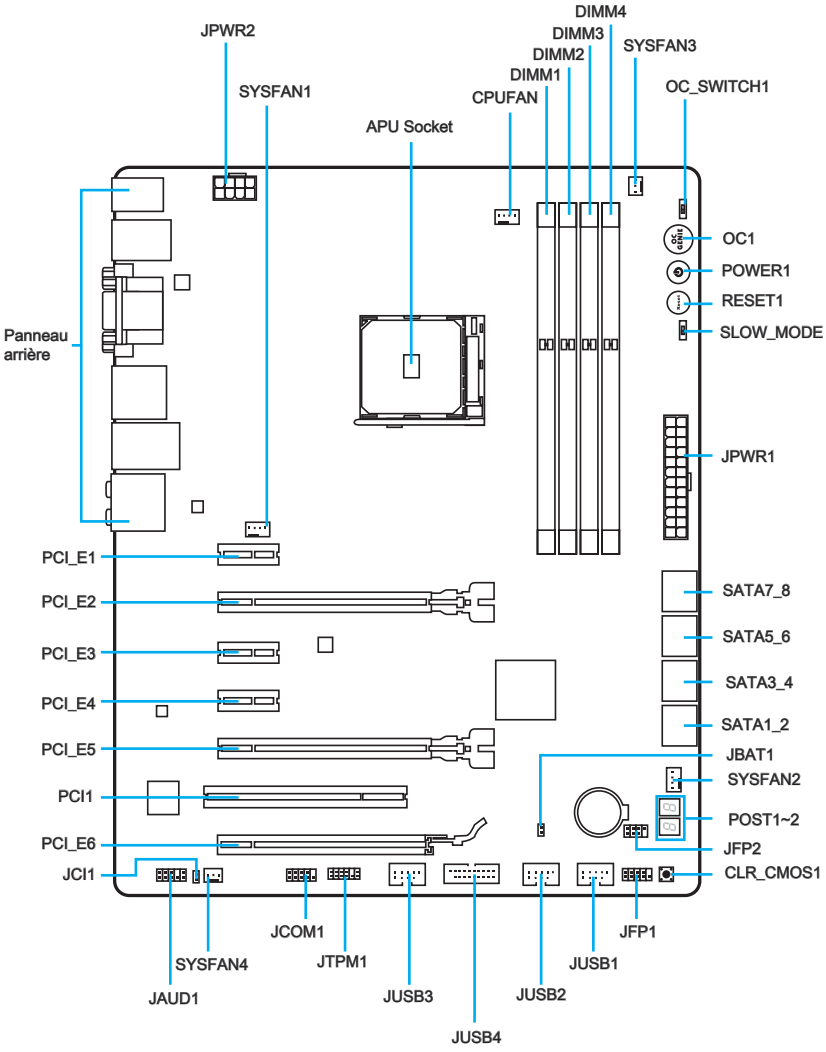

Français

Guide référence des connecteurs

Noms de ports	Types des ports	Page
APU	FM2+/ FM2 Socket	Fr-10
Panneau arrière	Ports I/O	Fr-7
CPUFAN,SYSFAN1~4	Connecteurs d'alimentation de ventilateurs	Fr-18
JAUD1	Connecteur audio avant	Fr-22
JBAT1	Cavalier d'effacement CMOS	Fr-23
JCI1	Connecteur Intrusion Châssis	Fr-21
JCOM1	Connecteur de port Série	Fr-22
JFP1, JFP2	Connecteurs de panneau système	Fr-19
JPWR1~2	Connecteurs d'alimentation ATX	Fr-14
JTPM1	Connecteur de Module TPM	Fr-21
JUSB1 ~ 3	Connecteur d'extension USB 2.0	Fr-20
JUSB4	Connecteur d'extension USB 3.0	Fr-20
OC_SWITCH1	Interrupteur du mode OC Genie	Fr-27
OC1	Bouton OC Genie	Fr-25
PCI_E1~6	Emplacement d'extension PCIe	Fr-15
PCI1	Emplacement PCI	Fr-15
POWER1	Bouton d'alimentation	Fr-26
RESET1	Bouton de réinitialisation	Fr-26
SATA1~8	Connecteurs SATA	Fr-17
SLOW_MODE	Interrupteur de démarrage du mode ralenti	Fr-27

Guide rapide du panneau arrière

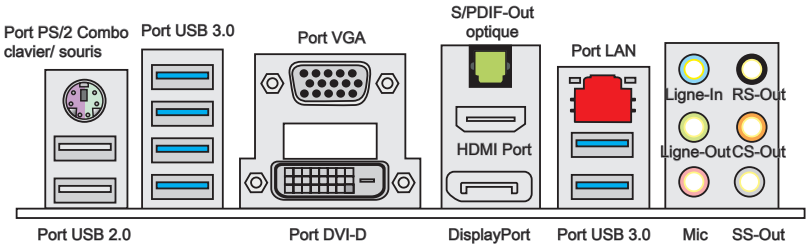

▸**Port PS/2 combo clavier / souris**

Combinaison d'un connecteur souris / clavier DIN PS/2 pour une souris ou un clavier PS/2®.

▸**Port USB 3.0**

Le port USB 3.0 est rétro-compatible avec les périphériques USB 2.0. Il supporte un taux de transfert jusqu'à 5 Gbit/s (Super-Vitesse).

Important

Si vous voulez installer un périphérique USB 3.0, vous devez vous connecter à un port USB 3.0. Si un câble USB est utilisé, il doit être compatible USB 3.0.

▸**Port USB 2.0**

Le port USB 2.0 sert à brancher des périphériques USB 2.0 tels que le clavier, la souris, ou d'autres périphériques compatibles USB 2.0.

▸**Port VGA**

Le connecteur féminin de DB15-pin est fournit pour un moniteur.

▸**Port DVI-D**

Le connecteur DVI-D (Digital Visual Interface- Digital) peut être relié à un moniteur LCD, ou un moniteur CRT avec un adaptateur. Pour connecter un moniteur, veuillez vous référer au manuel du moniteur pour plus d'information.

▸**Port HDMI** HDMI® HIGH-DEFINITION MULTIMEDIA INTERFACE

Le High-Definition Multimedia Interface (HDMI) est un interface d'audio/vidéo tout-digital, qui est capable de transmettre les trains décompressés. HDMI supporte toutes les formes de TV, y compris le standard, l'amélioré, ou les vidéo de haute-définition, et l'audio digital de multi-canaux sur le câble simple en plus.

▸**DisplayPort**

Le port DisplayPort est une interface d'affichage numérique standard. Ce connecteur sert à relier un moniteur avec les entrées DisplayPort.

Important

Le port DisplayPort ne prend pas en charge "la déconnexion à chaud". En conséquence, veuillez vous assurer que l'ordinateur est mis hors tension avant la connexion ou la déconnexion du port DisplayPort.

Important

Cette plate-forme supporte la fonction double-écran et triple-écran.

	VGA + DVI-D / VGA + HDMI / DVI-D + HDMI / DVI-D + DisplayPort / HDMI + DisplayPort	VGA + DVI-D + HDMI / DVI-D + HDMI + DisplayPort
Mode étendu (Etendre le PC sur un deuxième ou troisième moniteur)	○	○
Mode clone (Les moniteurs ont le même écran)	○	○

▸S/PDIF-Out optique

Ce connecteur S/PDIF (Sony et Philips Digital Interconnect Format) est utilisé pour la transmission audio numérique à des haut-parleurs externes via un câble optique.

▸Port LAN

La prise standard RJ-45 LAN sert à la connexion au réseau local (Local Area Network (LAN)).

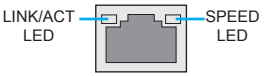

LED	Etat de LED	Description
Link/ Activity LED (LED de lien/ activité)	Eteint	Non relié
	Jaune	Relié
	Clignote	Activité de donnée
Speed LED (LED de vitesse)	Eteint	Débit de 10 Mbps
	Vert	Débit de 100 Mbps
	Orange	Débit de 1 Gbps

▸Ports Audio

Ces connecteurs audio sont utilisés pour les périphériques audio. Vous pouvez différencier leur utilisation grâce à la couleur des prises audio.

- Bleu-Ligne In : sert à connecter les périphériques externes de sortie audio.
- Vert-Ligne Out : est utilisé pour un haut-parleur ou un casque.
- Rose-Mic : est utilisé pour un microphone.
- Noir-RS-Out : Sortie audio haut-parleurs surround arrières en mode 4/ 5.1/ 7.1.
- Orange-CS-Out : Sortie audio centre / caisson de basse en mode 5.1/ 7.1.
- Gris-SS-Out : Sortie audio haut-parleurs surround de côté en mode 7.1.

Processeur APU (Accelerated Processing Units)

Introduction du FM2/ FM2+ APU

La surface de FM2+ APU possède un triangle d'or pour assister l'alignement du CPU sur la carte mère correctement. Le triangle d'or est l'indicateur Pin 1.



Le triangle d'or est l'indicateur Pin 1

Important

Surchauffe

La surchauffe endommage sérieusement le processeur et le système. Assurez-vous toujours que le système de refroidissement fonctionne correctement pour protéger le processeur de la surchauffe. Assurez-vous d'appliquer une couche de pâte thermique (ou adhésif thermique) entre le processeur et le système de refroidissement afin d'améliorer la dissipation de la chaleur.

Remplacement du processeur

Lorsque vous remplacez le processeur, commencez toujours par couper l'alimentation électrique du système et débranchez le cordon d'alimentation de la prise pour garantir la sécurité du processeur.

Overclocking

Cette carte mère supporte l'overclocking. Néanmoins, veuillez vous assurer que vos composants soient capables de tolérer l'overclocking. Toutefois l'utilisation au delà des spécifications constructeur n'est pas recommandé. Nous ne garantissons pas les dommages et risques causés par les utilisations non prévues dans les spécifications du produit.

Installation d'APU et son ventilateur

Quand vous installez l'APU, **assurez-vous que l'APU est doté d'un système de refroidissement pour prévenir le surchauffe.** En plus, n'oubliez pas d'appliquer une couche d'enduit thermique sur l'APU avant d'installer le ventilateur pour améliorer la dissipation de chaleur.

Suivez les étapes suivantes pour installer l'APU et son ventilateur correctement. Une mauvaise installation peut endommager votre APU et la carte mère.

1. Tirez le levier de côté de la douille. Assurez-vous de le lever jusqu'à 90-degrés.
2. Cherchez la flèche d'or de l'APU. Elle doit désigner comme montré dans le photot. L'APU ne s'y installe que dans le position correcte.

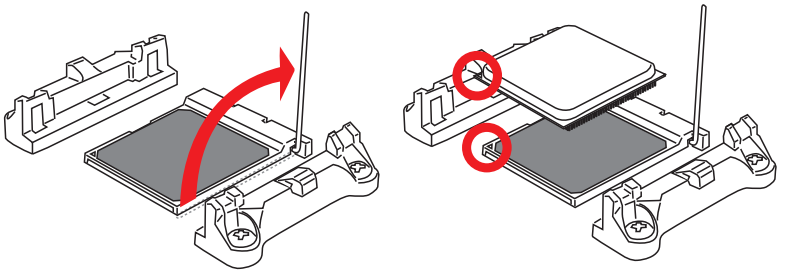

3. Si l'APU est correctement installé, les pins sont complètement intégrés dans la douille et ils sont invisibles. Veuillez noter que toute fausse installation peut endommager en permanence votre carte mère.
4. Appuyez sur l'APU fermement dans la douille et fermez le levier. Vue que l'APU a une tendance à bouger lorsque le levier se ferme, il faut le fermer en fixant l'APU avec la main pour qu'il soit correctement et complètement intégré dans la douille.

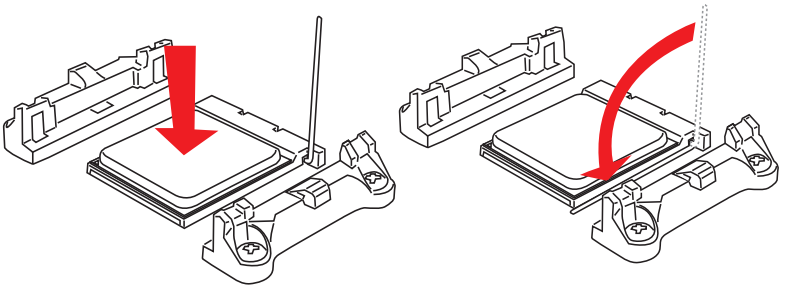

5. Localisez le connecteur de ventilateur CPU sur la carte mère.
6. Posez le ventilateur sur le mécanisme de rétention. Crochez un côté du clip d'abord.

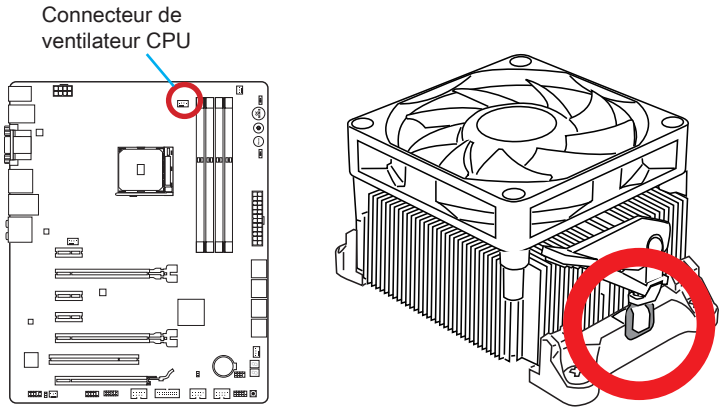

7. Puis appuyez sur l'autre côté du clip pour fixer le ventilateur sur le haut du mécanisme de rétention. Installez le levier de fixe et levez-le.
8. Fixez le levier.
9. Attachez le câble du ventilateur de l'APU au connecteur du ventilateur de l'APU à la carte mère.

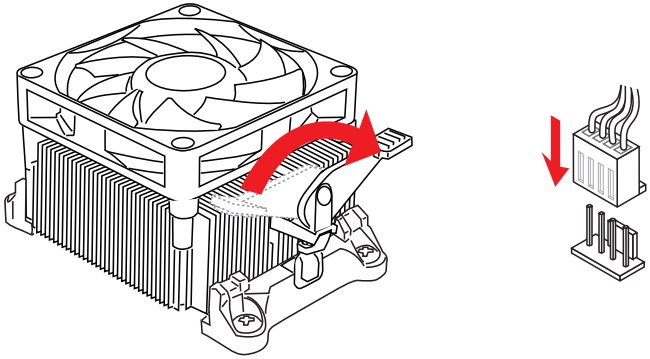

Important

- *Quand vous déconnectez le crochet de sécurité du verrou fixé, il faut garder un oeil sur vos doigts, parce qu'une fois que le crochet de sécurité est déconnecté du verrou fixé, le levier fixé jaillira immédiatement.*
- *Vérifiez que le ventilateur d'APU est bien attaché sur l'APU avant de démarrer votre système.*
- *Veuillez vous-référer à la documentation du ventilateur d'APU pour plus de détails sur l'installation du ventilateur d'APU.*

Mémoire

Ces emplacements DIMM sont destinés à installer les modules de mémoire. Pour plus d'informations sur les composants compatibles, veuillez visiter http://www.msi.com/service/test-report/

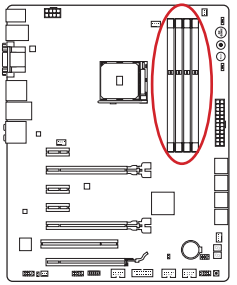

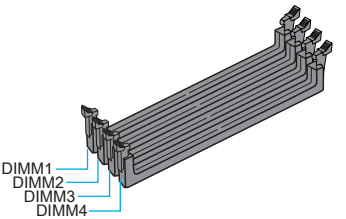

Démonstration de vidéo

Voir le vidéo sur l'installation des mémoires sur le site ci-dessous.
http://youtu.be/76yLtJaKICQ

Règle de population en mode double canal

En mode de double canal, les modules de mémoire peuvent transmettre et recevoir simultanément deux lignes de données. L'activation du mode double canal peut améliorer les performances du système. Veuillez vous reporter aux illustrations suivantes pour connaître les règles de population en mode double canal.

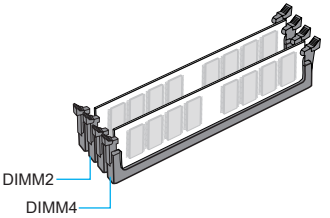

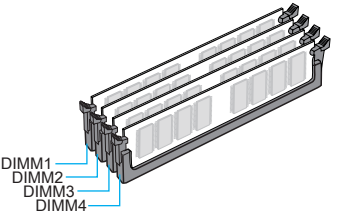

Important

- *Les modules de mémoire DDR3 ne sont pas interchangeables avec les modules DDR2. Vous devez toujours installer les modules de mémoire DDR3 dans les emplacements DDR3 DIMM.*
- *Pour garantir la stabilité du système, assurez-vous d'installer les modules de mémoire du même type et de la même densité en mode double canal.*
- *A cause des ressources utilisées par le chipset, le système ne détectera que jusqu'à 31+ GB (non 32GB plein) lorsque tous les emplacements DIMM sont installés avec des modules de mémoire de 8GB.*

Trous Taraudés de Montage

Avant d'installer votre carte mère, il faut d'abord installer les socles de montage néce saires sur le plateau de montage du boîtier de l'ordinateur. Si le boîtier de l'ordinateur est accompagné par un panneau Entrée/ Sortie arrière, veuillez le remplacer et utiliser celui qui est fournit dans la boîte de la carte. Le panneau Entrée/ Sortie arrière doit se fixer facilement dans la boîtier sans recourir à des vis. Alignez les socles de montage du plateau avec les trous taraudés de la carte mère et sécurisez la carte mère avec les vis fournies avec le boitier de l'ordinateur. L'emplacement des trous taraudés de la carte est montrée ci-dessous. Pour plus d'information, veuillez vous référer au manuel de votre boîtier ordinateur.

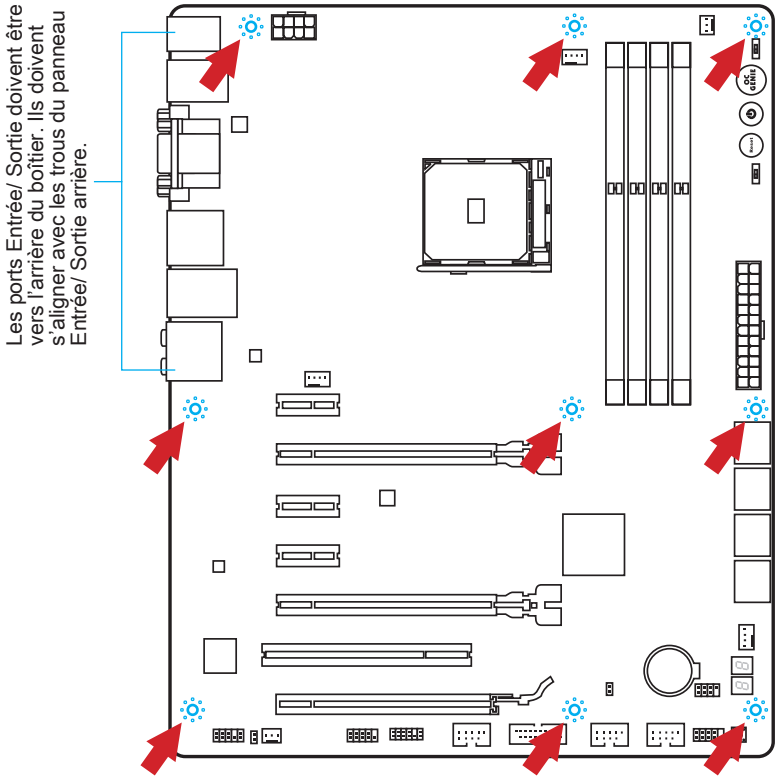

Important

- *Installez la carte mère sur une surface plate et propre.*
- *Pour prévenir tous dommages à la carte mère, veillez à n'avoir aucun contact entre la carte mère et le boîtier de l'ordinateur hormis les socles de montage.*
- *Veuillez vous assurer qu'il n'y pas de composant en métal mis sur la carte ou dans le boîtier de l'ordinateur qui entraînerait un court circuit à la carte mère.*

Connecteurs d’alimentation

Démonstration de vidéo

Voir le vidéo sur l’installation des connecteurs d’alimentation sur le site ci-dessous.

http://youtu.be/gkDYyR_83I4

JPWR1~2 : Connecteur d'alimentation ATX

Ce connecteur vous permet de relier une alimentation ATX. Pour cela, alignez le câble d’alimentation avec le connecteur et appuyez fermement le câble dans le connecteur. Si ceci est bien fait, la pince sur le câble d’alimentation doit être accrochée sur le connecteur d’alimentation de la carte mère.

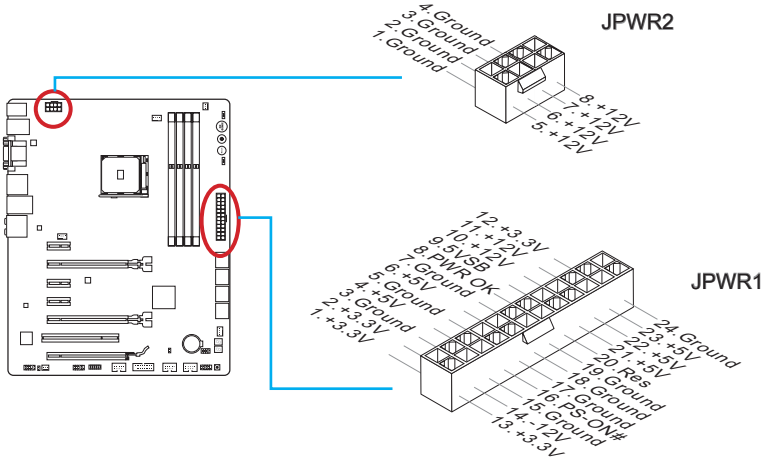

Important

Veuillez vous assurer que tous les connecteurs sont connectés aux bonnes alimentations ATX afin garantir une opération stable de la carte mère.

Français

Emplacements d’extension

Cette carte mère contient de nombreux ports pour les cartes d’extension, tels que les cartes graphiques ou les cartes audio.

PCI_E1~6 : Emplacement d’extension PCIe

L'emplacement PCIe supporte l'interface de carte d'extension PCIe.

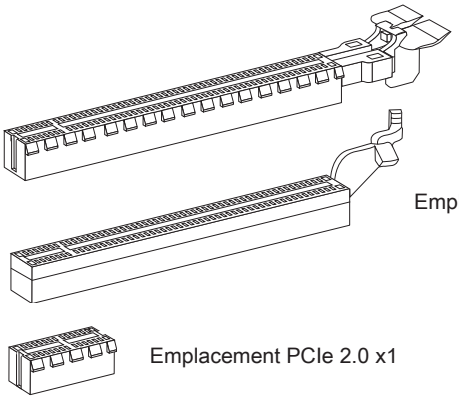

Emplacement PCIe x16

Emplacement PCIe x16

Emplacement PCIe 2.0 x1

PCI1 : Emplacement PCI

L’emplacement PCI supporte la carte LAN, la carte SCSI, la carte USB et d’autres cartes ajoutées qui sont compatibles avec les spécifications de PCI.

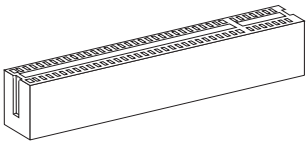

Emplacement PCI

Important

Lorsque vous ajoutez ou retirez une carte d’extension, assurez-vous que le PC n’est pas relié au secteur. Lisez la documentation pour faire les configurations nécessaires du matériel ou logiciel ajoutés.

Cartes Vidéo/ Graphiques

La carte mère peut utiliser la partie graphique intégrée au processeur, mais peut également utiliser une carte vidéo distincte installée sur un port d'extension de la carte mère. Une ou plusieurs cartes vidéo ajoutées peuvent améliorer fortement la performance graphique du système. Pour une compatibilité parfaite, nous vous recommandons d'utiliser des cartes graphiques MSI.

Démonstration de vidéo

Voir le vidéo sur l'installation d'une carte graphique dans l'emplacement PCIe x16 avec verrou papillon sur le site ci-dessous.

http://youtu.be/mG0GZpr9w_A

Installation de simple carte vidéo

1. Déterminer quelle sorte d'emplacement(s) d'extension la carte vidéo utilisera. Localisez l'emplacement(s) d'extension sur la carte mère. Otez les caches de protection correspondants à cet emplacement du boîtier de l'ordinateur.
2. Alignez la carte vidéo sur le haut de l'emplacement d'extension, les sorties vidéo de la carte graphique orientés vers l'exterieur du boîtier de l'ordinateur. En cas d'une seule carte vidéo, il est recommandé d'utiliser l'emplacement PCI_E2.
3. Poussez la carte vidéo dans l'emplacement d'extension. Selon l'emplacement(s) d'extension utilisé, il doit y avoir des pinces sur l'emplacement(s) d'extension qui se verrouillent en place.
4. S'il est nécessaire, vissez l'équerre de la carte graphique au boîtier de l'ordinateur. Certaines cartes vidéo exigent un câble venant directement de l'alimentation.
5. Veuillez consulter le manuel de votre carte graphique pour plus d'instructions concernant l'installation des pilotes ou d'autres réglages spécifiques.

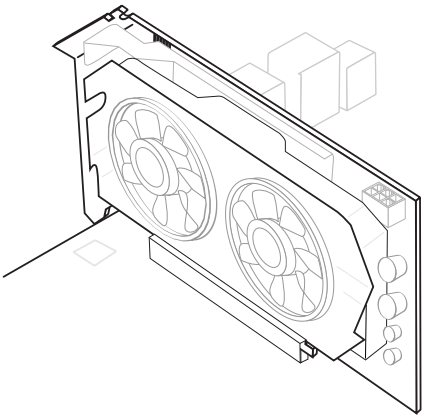

Connecteurs internes

SATA1~8 : Connecteurs SATA

Ce connecteur est un port d'interface SATA haut débit. Chaque connecteur peut être relié à un appareil SATA. Les appareils SATA sont des disques durs (HDD), disque état solide (SSD), et lecteurs optiques (CD/ DVD/ Blu-Ray).

Démonstration de vidéo

Voir le vidéo sur l'installation d'un SATA HDD.
http://youtu.be/RZsMpqxythc

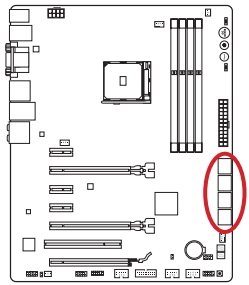

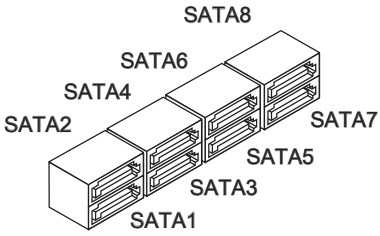

Important

- *De nombreux périphériques Sérial ATA ont besoin d'un câble d'alimentation. Ce type de périphériques comprend les disques durs (HDD), les disque état solide (SSD), et les périphériques optiques (CD / DVD / Blu-Ray). Veuillez vous référer au manuel des périphériques pour plus d'information.*
- *Dans la plupart des boîtiers d'ordinateur, il est nécessaire de fixer les périphériques SATA, tels que HDD, SSD, et lecteur optique au boîtier. Référez-vous au manuel de votre boîtier ou de votre périphérique SATA pour plus d'instructions d'installation.*
- *Veuillez ne pas plier le câble de Sérial ATA à 90°. Autrement il entraînerait une perte de données pendant la transmission.*
- *Les câbles SATA en ont des prises identiques sur chaque côté. Néanmoins, il est recommandé de connecter la prise plate sur la carte mère pour un gain d'espace.*

CPUFAN,SYSFAN1~4 : Connecteur d'alimentation du ventilateur

Les connecteurs d'alimentation du ventilateur supportent les ventilateurs de type +12V. Si la carte mère est équipée d'un moniteur du matériel système intégré, vous devrez utiliser un ventilateur spécial pourvu d'un capteur de vitesse afin de contrôler le ventilateur de l'unité centrale. N'oubliez pas de connecter tous les ventilateurs. Certains ventilateurs de système se connectent directement à l'alimentation au lieu de se connecter à la carte mère. Un ventilateur de système peut être relié à n'importe quel connecteur de ventilateur système.

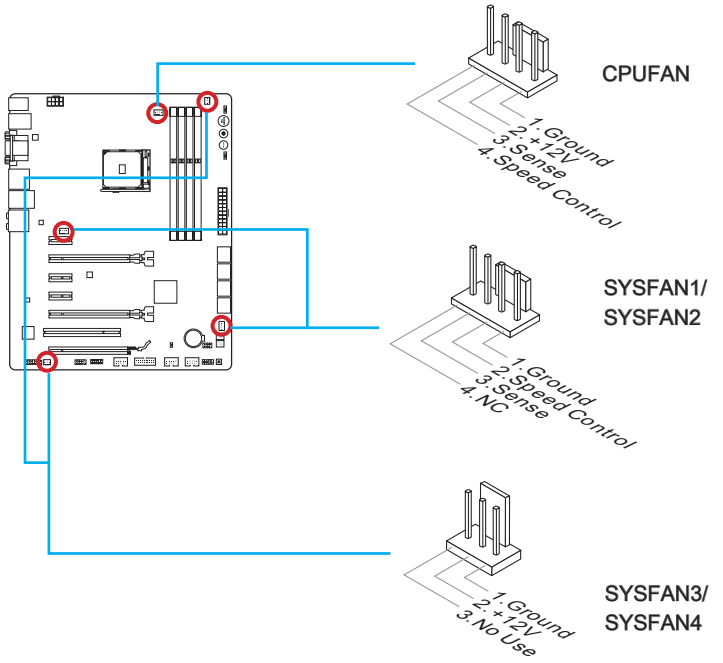

Important

- *Veuillez vous référer au site officiel de votre processeur ou consulter votre vendeur pour trouver ventilateurs de refroidissement CPU recommandés.*
- *Ces connecteurs supportent le contrôle Smart fan avec le mode liner. Vous pouvez installer l'utilitaire Command Center qui contrôlera automatiquement la vitesse du ventilateur en fonction de la température actuelle.*
- *S'il n'y pas assez de ports sur la carte mère pour connecter tous les ventilateurs du système, des adaptateurs sont disponibles pour connecter directement un ventilateur à l'alimentation du boîtier.*
- *Avant le premier démarrage, assurez-vous qu'aucune câble n'endommage les lames de ventilateurs.*

JFP1, JFP2 : Connecteur panneau système

Ces connecteurs se connectent aux interrupteurs et LEDs du panneau avant. Le JFP1 est conforme au guide de conception de la connectivité Entrée/sortie du panneau avant Intel®. Lors de l'installation des connecteurs du panneau avant, veuillez utiliser le M-Connector en option afin de vous simplifier l'installation. Connectez tous les fils du boîtier à M-Connector et puis connectez le M-Connector à la carte mère.

Démonstration de vidéo

Voir le vidéo pour l'installation des connecteurs du panneau avant.

http://youtu.be/DPELIdVNZUI

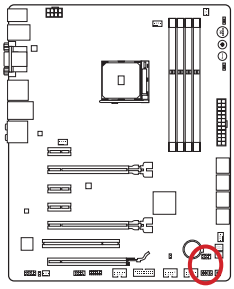

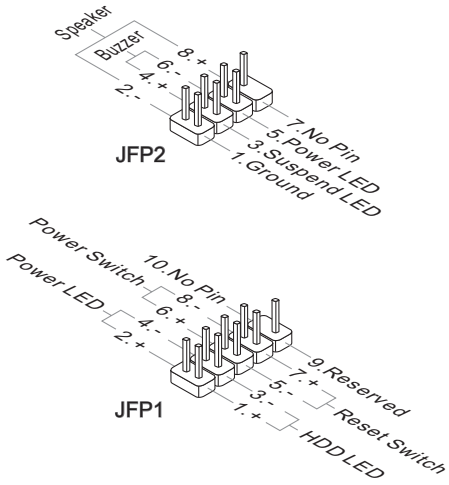

Important

- *Sur les branchements du boîtiers, les broches marquées par de petits triangles sont des fils positifs. Veuillez utiliser les diagrammes ci-dessus et l'explication relative au M-Connector en option pour déterminer la bonne orientation et la position des connecteurs.*
- *La majorité des connecteurs sur le panneau avant du boîtier d'ordinateur sont connectés au JFP1 à l'origine.*

JUSB1 ~ 3 : Connecteurs d'extension USB 2.0

Ce connecteur est destiné à connecter les périphériques USB haute vitesse tels que les disques durs USB, les appareils photo numériques, les lecteurs MP3, les imprimantes, les modems et les appareils similaires.

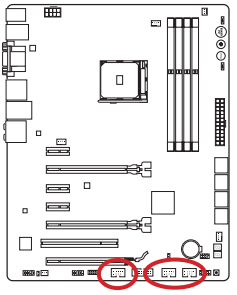

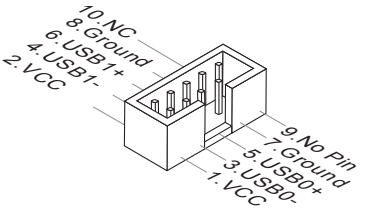

Important

Notez que les pins VCC et GND doivent être branchées correctement afin d'éviter tout dommage possible.

JUSB4 : Connecteurs d'extension USB 3.0

Le port USB 3.0 est rétro-compatible avec les périphériques USB 2.0. Il supporte un taux de transfert jusqu'à 5 Gbit/s (Super-Vitesse).

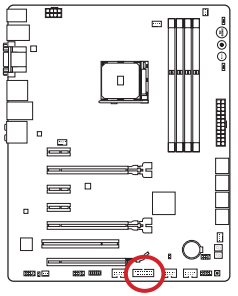

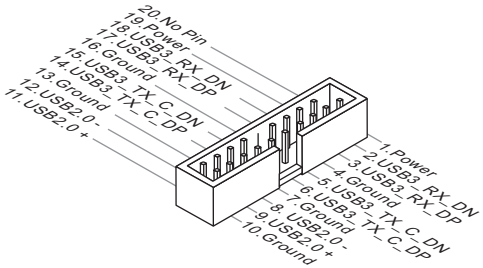

Important

- *Notez que les pins de VCC et GND doivent être branchées correctement afin d'éviter tout dommage possible.*
- *Si vous voulez utiliser un périphérique USB 3.0, il faut utiliser une câble USB 3.0.*

JCI1 : Connecteur Intrusion Châssis

Ce connecteur est relié à un câble d'interrupteur intrusion châssis. Si le châssis est ouvert, l'interrupteur en informera le système, qui enregistera ce statut et affichera un écran d'alerte. Pour effacer ce message d'alerte, vous devez entrer dans le BIOS et désactiver l'alerte.

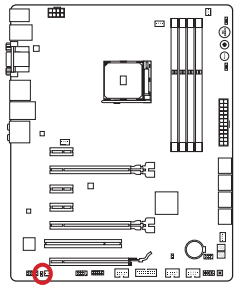

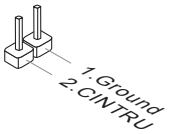

JTPM1 : Connecteur de Module TPM

Ce connecteur permet de relier un module TPM (Trusted Platform Module) en option. Veuillez vous référer au manuel du module TPM pour plus de détails.

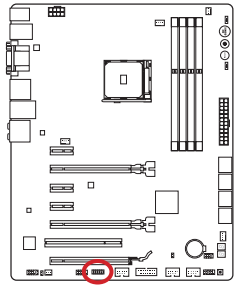

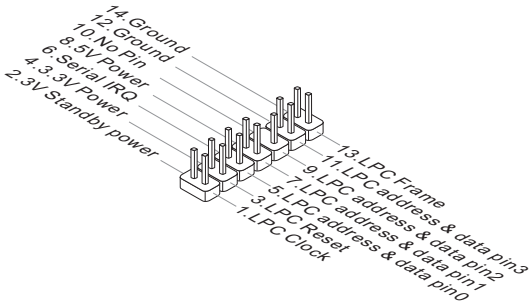

JCOM1 : Connecteur de port série

Le port serial est un port de communications de haute vitesse de 16550A, qui envoie/reçoit 16 bytes FIFOs. Vous pouvez attacher un périphérique série.

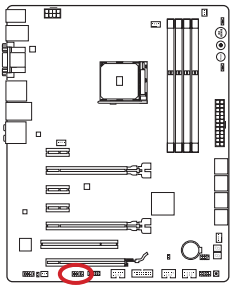

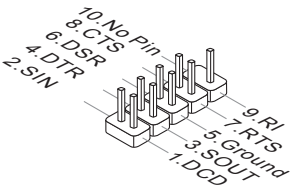

JAUD1 : Connecteur audio panneau avant

Ce connecteur vous permet de connecter le panneau audio avant. Il est conforme au guide de conception de la connectivité Entrée/sortie du panneau avant Intel®.

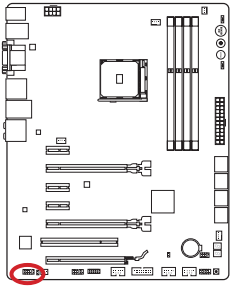

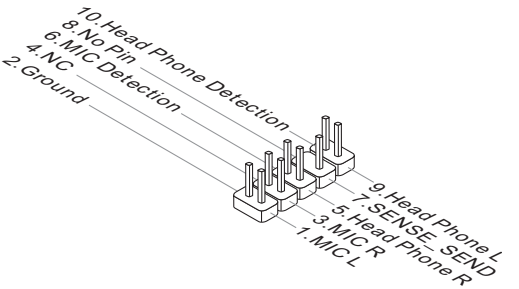

Français

Cavaliers

JBAT1 : Cavalier d'effacement CMOS

Il y a un CMOS RAM intégré, qui possède un bloc d'alimentation alimenté par une batterie externe, destiné à conserver les données de configuration du système. Avec le CMOS RAM, le système peut lancer automatiquement le système d'exploitation chaque fois qu'il est allumé. Si vous souhaitez effacer la configuration du système, réglez le cavalier pour effacer CMOS RAM.

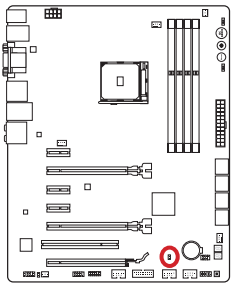



Conserver les données



Effacer les données

Important

Vous pouvez effacer le CMOS RAM en raccourcissant ce cavalier quand le système est éteint. Ensuite, ouvriez le cavalier. Evitez d'effacer le CMOS pendant que le système est allumé; cela endommagerait la carte mère.

Point de vérification tension

Ces points de vérification de tension servent à mesurer les tensions actuelles du système. Un multimètre est nécessaire (non fourni) pour vérifier les tensions.

Points de contrôle tension

Ces points de vérification tension servent à mesurer les tensions du CPU et du PCH. Pour vérifier les tensions, il faut attacher le fil positif du multimètre à ces points et attacher le fil négatif sur le point de masse.

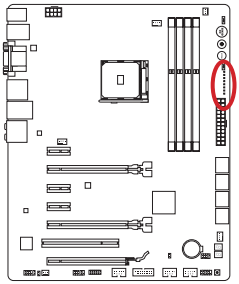

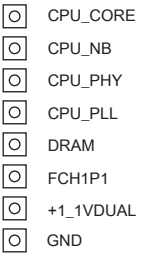

Point	Description
CPU_CORE	Tension du cœur CPU
CPU_NB	Tension CPU NB
CPU_PHY	Tension CPU PHY
CPU_PLL	Tension CPU PLL
DRAM	Tension de mémoire DDR
FCH1P1	Tension FCH 1.1V
+1_1VDUAL	Tension de veille FCH 1.1V
GND	Point de masse

Boutons & Interrupteurs

Cette carte mère possède de nombreux boutons intégrés pour contrôler des fonctions variées. Cette section vous explique comment changer les fonctions de votre carte mère avec ces boutons intégrés.

OC1 : Bouton OC Genie

Ce bouton sert à auto-overclocker le système. Appuyez sur ce bouton une fois lorsque le système est éteint pour activer OC Genie. Le bouton reste enfoncé jusqu'à ce qu'il soit appuyé encore pour désactiver la fonction OC Genie. Lors du prochain démarrage, l'utilitaire OC Genie overclocke automatiquement les réglages CPU aux valeurs de performance optimale. Pour désactiver OC Genie, éteignez le système et appuyez encore sur le bouton OC Genie. Le bouton n'est plus enfoncé et les réglages de configuration CPU retournent aux valeurs normales.

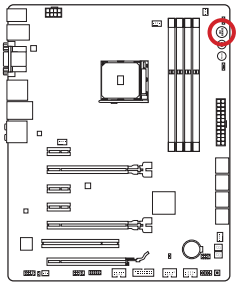



Activé



Désactivé

Important

- *Cette carte mère permet d'activer OC Genie de deux façons différentes : appuyez le bouton OC Genie physique sur la carte mère, ou cliquez sur le bouton virtuel OC Genie dans le BIOS. Vous pouvez spécifier comment activer votre OC Genie depuis le menu "OC Genie Function Control" dans le BIOS.*
- *Veuillez installer une mémoire de DDR3 1333, ou supérieure et un dispositif de dissipation de la chaleur de qualité lorsque vous utilisez la fonction OC Genie.*
- *Nous ne garantissons pas le cadre d'overclocking ni les dommages/ risques pouvant être causés par l'overclocking.*
- *Vous pouvez désactiver la fonction OC Genie dans les réglages du BIOS. Veuillez vous référer à la section BIOS de ce manuel pour les instructions comment désactiver OC Genie dans le BIOS.*
- *L'utilisation d'OC Genie est à la risque de l'utilisateur. Overclocking n'est jamais garanti par MSI.*
- *Pour assurer un usage réussi d'OC Genie, les composants MSI sont recommandés.*

POWER1 : Bouton d’alimentation

Ce bouton sert à allumer ou éteindre le système. Appuyez sur ce bouton pour allumer ou éteindre le système.

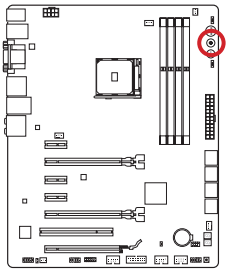



RESET1 : Bouton de réinitialisation

Ce bouton sert à réinitialiser le système. Appuyez sur ce bouton pour le réinitialiser.

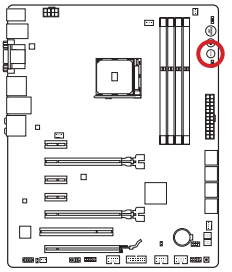



OC_SWITCH1 : Interrupteur de mode OC Genie

Cet interrupteur fournit deux modes d'overclocking (Gear 1 et Gear 2) pour le fonctionnement d'OC Genie. Lorsque vous appuyez sur le bouton OC Genie, la procédure d'overclocking s'engage selon le paramétrage de cet interrupteur. Le mode Gear 1 est le mode par défaut. Le mode Gear 2 permet à la fonction OC Genie d'overclocker la fréquence du CPU/ fréquence du système plus élevée que Gear 1.

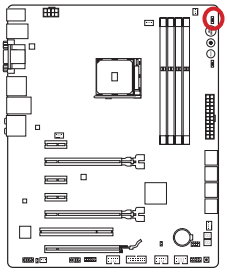

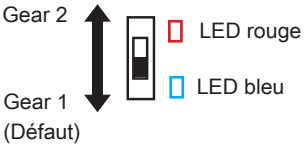

SLOW_MODE : Interrupteur de démarrage du mode ralenti

Cet interrupteur est la solution de refroidissement LN2, fournissant les conditions extrêmes d'overclocking, à se démarrer à la fréquence stable du processeur et ainsi prévenir le crash du système.

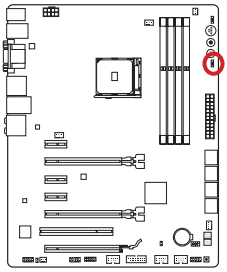

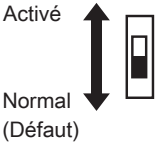

Important

Utilisateurs peuvent essayer l'overclocking à la température extrêmement peu élevée à leurs propres risques. Les résultats d'overclocking peuvent varier selon la version du CPU.

Indicateurs d'état LED

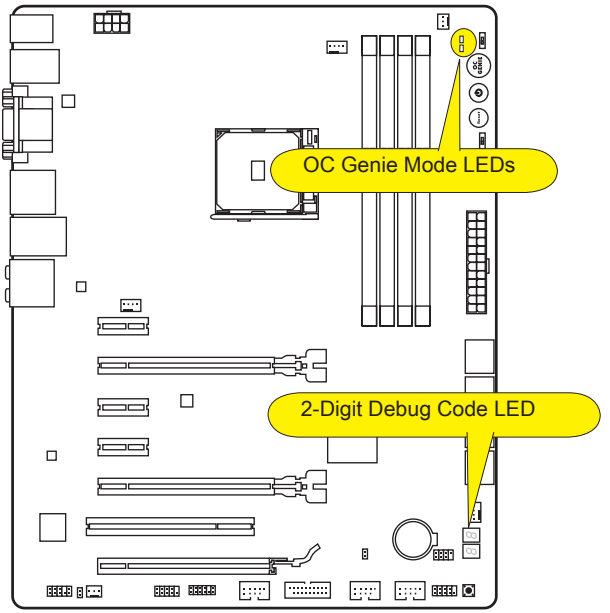

OC Genie Mode LEDs

Ces LEDs servent à indiquer le mode d'opération OC Genie.
Lorsque le LED en bas s'allume bleu, le mode d'opération OC Genie est Gear 1.
Lorsque le LED en haut s'allume rouge, le mode d'opération OC Genie est Gear 2.

Tableau LED Debug Code

Veuillez vous référer au tableau suivant pour plus d'information sur le message LED du code Debug.

Poste	Etat
02,07	Allumage initialisation CPU
03,08	Allumage initialisation North Bridge
04,09	Allumage initialisation South Bridge
0B	Allumage initialisation Cache
11~14,32~36,56~5A	Antérieur initialisation CPU
15~18,37~3A	Antérieur initialisation North Bridge
19~1C,3B~3E	Antérieur initialisation South Bridge
1D~2F,31,3F~4E,50~55	Antérieur initialisation mémoire
63~67,D0	Postérieur initialisation CPU
69~6F,D1	Postérieur initialisation North Bridge
70~77,D2	Postérieur initialisation South Bridge
92~96,B5,D4	Initialisation bus PCI
97,98,99,B2,D5~D7	Console périphériques Sortie/Entrée /initialisation consoler et chargement Option ROM (VGA, RAID, ports parallèles, ports séries……)
9A~A7,B4	Initialiser et détecter les périphériques intégrés (USB/ SATA/ SCSI……)
A8,A9,AB	Démarrage de la configuration BIOS. Configuration BIOS si nécessaire/ exigé.
AD/AE	Evénement Prêt à Démarrer/ Evénement démarrage Legacy

Pilotes et Utilitaires

Après l'installation du système d'exploitation, il faut installer des pilotes pour maximiser les performances de l'ordinateur. La carte mère MSI est dotée d'un disque de pilotes. Ces pilotes permettent à l'ordinateur d'employer la carte mère plus efficacement et de bien développer les fonctions fournies.

Vous pouvez protéger votre ordinateur des virus par l'installaton des programmes de sécurité empaquetés. Le paquet comprend aussi une variété d'utilitaires puissants et créatifs.

Total Installer

Total installer est simple à utiliser et fait du bon travail en trouvant les pilotes necessaires. Veuillez suivre les étapes suivantes pour installer les pilotes et les utilitaires pour votre ordinateur neuf.

1. Insérez le disque de pilote MSI dans le lecteur optique. L'écran de réglages apparaît automatiquement si l'autorun est activé dans le système d'exploitation.
2. Cliquez sur Total Installer. Une boite de dialogue surgit et affiche tous les pilotes necessaires.



Cliquez ici

3. Choisissez les case à cocher sur le dialogue.
4. Cliquez sur le bouton **Install**.
5. L'installation des logiciels sera en cours. Une fois terminé, il vous rappellera de redémarrer.
6. Cliquez sur le bouton **OK** pour terminer.
7. Redémarrez votre ordinateur.

Vous pouvez installer les utilitaires de la même façon.

Configuration BIOS

CLICK BIOS est développé par MSI qui fournit une interface graphique utilisateur pour régler les paramètres du BIOS a l'aide de la souris et du clavier.

Avec CLICK BIOS, vous pouvez modifier les réglages BIOS, surveiller la température du CPU, choisir la priorité de périphérique démarrage et voir les informations du système tel que le nom du CPU, la capacité DRAM, la version du système d'exploitation et du BIOS. Vous pouvez importer et exporter les données de paramétrages pour les sauvegarder et les partager avec vos amis.

Entrer dans le réglage BIOS

Allumez l'ordinateur et le système lancera le processus POST (Test automatique d'allumage). Lorsque le message ci-dessous apparaît à l'écran, appuyez sur la touche <DEL> pour entrer dans le Réglage:

Press DEL key to enter Setup Menu, F11 to enter Boot Menu

(Appuyez sur la touche DEL pour entrer dans le BIOS, F11 dans Démarrage)

Si le message disparaît avant que vous ne répondiez et que vous souhaitez encore entrer dans le BIOS, redémarrez le système en éteignant puis en rallumant en appuyant sur le bouton RESET (Réinitialiser). Vous pouvez également redémarrer le système en appuyant simultanément sur les touches <Ctrl>, <Alt>, et <Delete>.

MSI fournit deux façons supplémentaires pour entrer dans la configuration BIOS. Vous pouvez cliquez sur l'onglet "GO2BIOS" à l'écran d'utilitaire "MSI Fast Boot" ou appuyez sur le bouton "GO2BIOS" physique (en option) sur la carte mère pour permettre au système d'aller dans la configuration BIOS directement au prochain démarrage.



Cliquez sur l'onglet "GO2BIOS" depuis l'écran d'utilitaire "MSI Fast Boot".

Important

- *Veuillez vous assurer d'avoir installé l'utilitaire "MSI Fast Boot" avant d'utiliser le service pour accéder à la configuration du BIOS.*
- *Les menus du BIOS décrits ici sont mis à jour régulièrement. La description ci dessous peut donc être légèrement différente et ne doit être considérée que comme une référence.*

Vue d'ensemble

Entrer BIOS, l'écran suivant apparaît.

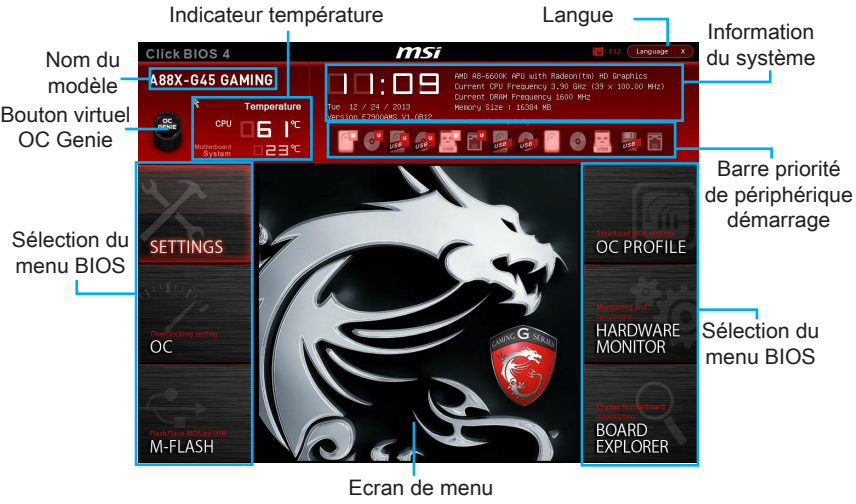

▸**Indicateur température**

Cette partie affiche la température du processeur et de la carte mère.

▸**Langue**

Ce menu vous permet de choisir la langue de la configuration BIOS.

▸**Information du système**

Cette partie affiche l'heure, la date, le nom du CPU, la fréquence CPU, la fréquence DRAM, la capacité DRAM et la version BIOS.

▸**Sélection du menu BIOS**

Les options suivantes sont disponibles :

- **SETTINGS** - Utilisez ce menu pour spécifier vos réglages du chipset et des périphériques de démarrage.
- **OC** - Ce menu permet l'ajustement des fréquences et des tensions. L'augmentation de la fréquence permettra de meilleures performances, néanmoins une haute fréquence, produit plus de chaleur et pourrait entraîner une instabilité, nous déconseillons aux utilisateurs non initiés d'overclocker.
- **M-FLASH** - Ce menu fournit la méthode pour mettre à jour le BIOS avec un disque flash USB.
- **OC PROFILE** - Ce menu sert à régler divers profils d'overclocking.
- **HARDWARE MONITOR** - Ce menu permet de régler la vitesse des ventilateurs et de surveiller les tensions du système.
- **BOARD EXPLORER** - Il fournit les information relatives aux périphériques installés sur la carte mère.

▸**Barre priorité de périphérique démarrage**

Bougez les icônes des périphériques pour changer la priorité au démarrage.



Haute priorité ⟶ Basse priorité

▸**Ecran de menu**

Cette zône fournit les réglages BIOS et les informations qui permettent de changer les paramètrages.

▸**Bouton OC Genie virtuel**

Activer ou désactiver la fonction OC Genie en cliquant sur ce bouton. Lorsqu'il est activé, le bouton s'allume. Activer la fonction OC Genie peut automatiquement over-clocker avec le profil d'overclocking optimisé MSI.

▸**Nom du modèle**

Affiche le nom du modèle de cette carte mère.

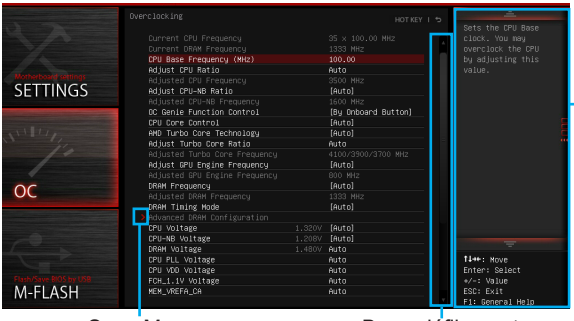

▸**Sous-menu**

Si vous avez un symbole de flèche à gauche de certain champs, cela signifie qu'un sous-menu servant à modifier d'autres options est disponible. Vous pouvez utiliser les flèches ou la souris pour illuminer le champ puis appuyer sur <Enter> ou double cliquer sur la souris pour entrer dans le sous-menu.

▸**Barre défilement**

Faite glisser la barre de défilement ou utilisez les flèches pour afficher d'autres menus disponibles dans la zône "Ecran menu".

▸**Aide générale**

L'Aide générale affiche une briève description pour vous aider à saisir les menus sélectionnés.

Opération

Vous pouvez contrôler le réglage BIOS avec la souris et le clavier. La liste ci-dessous décrit les opérations des touches raccourcis et de la souris.

Touches	Souris	Description
<↑ ↓ →← >	 Choisir un champ	Choisir un article
<Enter>	 Cliquer/ Double-cliquer le bouton gauche	Choisir une icône/ un domaine
<Esc>	 Cliquer le bouton droite	Retourner au menu Exit ou revenir à la page précédente d'un sous-menu
<+>		Augmenter la valeur numérique ou faire un changement
<->		Diminuer la valeur numérique ou faire un changement
<F1>		Aide générale
<F4>		CPU Spécifications
<F5>		Entrer dans Memory-Z
<F6>		Charger les réglages optimaux par défaut
<F8>		Charger les profils OC de USB
<F9>		Conserver les profils OC à USB
<F10>		Conserver les changement et réinitialiser
<F12>		Conserver une capture d'écran sur un lecteur USB FAT/FAT32

OC Menu

Ce menu est destiné aux utilisateur avancés souhaitant overclocker la carte mère.

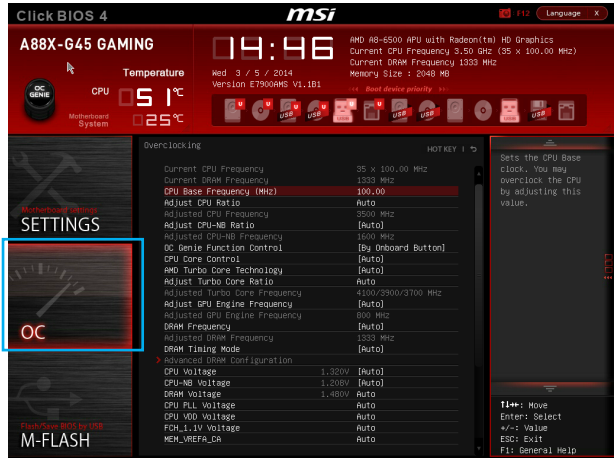

Important

- *L'Overclocking manuel du PC n'est recommandé que pour les utilisateurs avancés.*
- *L'Overclocking n'est pas garanti, et une mauvaise manipulation peut invalider votre garantie et endommager sévèrement votre matériel.*
- *Si vous n'êtes pas familier avec l'overclocking, nous recommandons d'utiliser OC Genie pour un overclocking simplifié et plus stable.*

▸Current CPU/ DRAM Frequency

Ces menus affichent la fréquence actuelle du CPU et de la mémoire installés. En lecture seule.

▸CPU Base Frequency (MHz) [Default]

Définit le base clock CPU. Vous pouvez overclocker le CPU en ajustant sa valeur. Veuillez noter que le comportement d'overclocking n'est pas garanti. Ce menu apparaît quand le processeur installé prend cette fonction en charge.

▸Adjust CPU Ratio [Auto]

Définit le ratio CPU qui sert à déterminer la fréquence du CPU. Il est disponible seulement quand le processeur supporte cette fonction.

▸Adjusted CPU Frequency

Il montre la fréquence ajustée du CPU. En lecture seule.

▸Adjust CPU-NB Ratio [Auto]

Ce menu sert à ajuster le ratio CPU-NB qui sert à déterminer la vitesse CPU-NB.

▸Adjusted CPU-NB Frequency

Il montre la fréquence ajusté du CPU. En lecture seule.

▸OC Genie Function Control [By Onboard Button]

Active la fonction OC Genie par le bouton virtuel dans le BIOS ou le bouton physique sur la carte mère. L'activation de la fonction OC Genie peut automatiquement overclocker le système avec le profils d'overclocking MSI optimisés.

[By BIOS Options] La fonction OC Genie est activée par le clic sur le bouton virtuel OC Genie en haut à gauche de l'écran de paramètres BIOS.

[By Onboard Button] La fonction OC Genie est activée par la presse sur le bouton physique sur la carte mère.

Important

- *We recommend that you do not to make any modification in OC menu and do not to load defaults after enabling the OC Genie function.*
- *La mise à jour du BIOS ou la suppression du CMOS en mode OC Genie n'est pas autorisée ; ceci peut entraîner le dysfonctionnement de la fonction OC Genie ou tout autre effet.*

▸AMD Turbo Core Technology [Auto]

Selon AMD Turbo Core Technology, le ratio des cœurs CPU peut partiellement s'étendre et ainsi fournir une meilleure performance pour le cœur CPU actif, même si la technologie AMD Cool'n'Quiet Technology est désactivée.

[Auto] Turbo Core Technology est lié à AMD Cool'n'Quiet Technology.

[Enabled] Active cette fonction.

[Disabled] Désactive cette fonction.

▸Adjust Turbo Core Ratio [Auto]

Spécifie le multiplieur de fréquence Turbo Core.

▸Adjusted Turbo Core Frequency

Montre la fréquence ajustée Turbo Core. En lecture seule.

▸Adjust GPU Engine Frequency [Auto]

Ajuste la fréquence GPU Engine.

▸Adjusted GPU Engine Frequency

Montre la fréquence GPU Engine. En lecture seule.

▸DRAM Frequency [Auto]

Définit la fréquence DRAM. Veuillez noter que le comportement d'overclocking n'est pas garanti.

▸Adjusted DRAM Frequency

Montre la fréquence ajustée DRAM. En lecture seule.

▸Intel Extreme Memory Profile (XMP) [Disabled]

X.M.P. (Extreme Memory Profile) est la technologie d'overclocking par le module de mémoire. Ce menu est disponible quand vous installez les modules de mémoire prenant la technologie X.M.P. en charge. Lorsque Intel Extreme Memory Profile (XMP) is Enabledest activé, AMD Memory Profile (AMP) est désactivé forcément.

[Disabled] Désactive cette fonction.

[Enabled] Choisir à appliquer un Intel Extreme Memory Profile (XMP) pour améliorer la performance du système.

▸DRAM Timing Mode [Auto]

Choisit le mode de latences mémoire.

[Auto] DRAM timings sera déterminé selon le SPD (Serial Presence Detect) des modules de mémoire installés.

[Link] Ceci vous permet de configurer les latences DRAM manuellement pour tous les canaux de mémoire.

[UnLink] Ceci vous permet de configurer les latences DRAM manuellement pour chaque canal de mémoire.

▸Advanced DRAM Configuration

Appuyez sur <Enter> pour entrer dans le sous-menu. Ce sous-menu est activé par le réglage en [Link] ou [Unlink] dans “DRAM Timing Mode”. L'utilisateur peut régler la synchronisation de mémoire pour chaque canal de mémoire. Le système peut être instable ou ne peut plus redémarrer après le changement de la synchronisation de la mémoire. Dans ce cas-là, veuillez effacer les données CMOS et remettre le réglage par défaut. (Se référer à l'interrupteur/ au bouton Clear CMOS pour effacer les données CMOS, et entrer dans le BIOS pour charger les réglages par défaut.)

▸XXX Voltage [Auto]

Ces menus servent à ajuster les tension. En "Auto", le BIOS définie les tensions automatiquement ou vous pouvez le régler manuellement.

▸Spread Spectrum

Cette fonction réduit les interférences électromagnétiques EMI (Electromagnetic Interference) en réglant les impulsions du générateur d'horloge.

[Enabled] Active la fonction spread spectrum pour réduire le problème EMI (Electromagnetic Interference).

[Disabled] Améliore la capabilité d’overclocking de le base clock CPU.

Important

- *Si vous n’avez pas de problème d’EMI, laissez l’option sur [Disable], ceci vous permet d’avoir une stabilité du système et des performances optmales. Dans le cas contraire, choisissez Spread Spectrum pour réduire les EMI.*
- *Plus la valeur Spread Spectrum est importante, plus les EMI sont réduites, et le système devient moins stable. Pour la valeur Spread Spectrum la plus convenable, veuillez consulter le reglement EMI local.*
- *N’oubliez pas de désactiver la fonction Spread Spectrum si vous êtes en train d’overclocker parce que même un battement léger peut causer un accroissement temporaire de la vitesse de l’horloge qui verrouillera votre processeur overclocké.*

▸CPU Memory Changed Detect [Enabled]

Activer ou désactiver le système pour l'envoi un message d'alerte au démarrage lorsque le CPU ou la mémoire a été remplacé.

[Enabled] Le système envoie un message d'alerte au démarrage. Il a ensuite besoin de ses réglages par défaut pour les nouveaux périphériques.

[Disabled] Désactive cette fonction et conserve les réglages BIOS.

▸OC Retry Count [1]

Redéfinit les fois pour refaire l'overclocking. A l’échec de l’overclocking, la mise en [1, 2, 3] de cet article permet au système de redémarrer 1, 2, 3 fois avec la même configuration overclockée. Si l’overclocking échoue toujours, le système réinstalle celle par défaut.

▸CPU Specifications

Appuyez sur <Enter> pour entrer dans le sous-menu. Ce sous-menu affiche l'information du CPU installé. Vous pouvez également accéder au menu d'information à tout temps en appuyant sur [F4]. En lecture seule.

▸CPU Technology Support

Appuyez sur <Enter> pour entrer dans le sous-menu. Ce sous-menu affiche les principales fonctions prises en charge par le CPU installé. En lecture seule.

▸MEMORY-Z

Appuyez sur <Enter> pour entrer dans le sous-menu. Ce sous-menu affiche tous les réglages et délai de la mémoire installée.

▸CPU Features

Appuyez sur <Enter> pour entrer dans le sous-menu.

▸AMD Cool'n'Quiet [Auto]

Active ou désactive la fonction AMD Cool'n'Quiet.

[Auto] Dépend d'AMD Design.

[Enable] Active la fonction AMD Cool'n'Quiet. Cette technologie Cool'n'Quiet peut effectivement et dynamiquement réduire la vitesse CPU et la consommation d'alimentation.

[Disabled] Désactive cette fonction.



Si vous ajustez le ratio CPU, la fonction Cool'n'Quiet est désactivée automatiquement. Pour un CPU avec la technologie Turbo Core Tech., veuillez mettre AMD Turbo Core Technology et AMD Cool'n'Quiet en Désactivé pour obtenir la vitesse du coeur CPU par défaut.

▸SVM Mode [Enabled]

Active ou désactive la virtualisation du CPU.

[Enabled] Active la virtualisation du CPU et vous permet à une plate-forme de fonctioner aux multiples systèmes d'exploitation en partitions indépendentes. Le système peut fonctionner comme de multiple systèmes virtuellement.

[Disabled] Désactive cette fonction.

▸Core C6 State [Disabled]

Active ou désactive le support d'état C6.

[Enabled] Lorsque le CPU entre en état C6, tous les coeurs conservent l'éat architectural et réduisent la tension du coeur à zéro volt. Il prend plus de temps pour réveiller le CPU de l'état C6.

[Disabled] Désactive cette fonction.

Русский

Благодарим вас за авбор системной платы серии A88X-G45 GAMING (MS-7900 v1.X) ATX. Материнские платы серии A88X-G45 GAMING на бвзе чипсета AMD® A88X и обеспечивают оптимальную производительность системы. Платы серии A88X-G45 GAMING, обеспечивают высокую производительность и являются профессиональными платформами для настольных ПК, благодаря совместимости с усовершенствованными процессорами AMD® FM2+/ FM2.

Характеристики материнской платы

Поддержка процессоров	■ AMD Гнездо FM2+/ FM2 A-Серии/Athlon™ Процессоры
Чипсет	■ AMD A88X
Память	■ 4x DDR3 слота памяти с поддержкой до 32ГБ ■ Поддержка DDR3 2400 (OC)/ 2133/ 1866/ 1600/ 1333 МГц ■ Двухканальная архитектура памяти ■ Поддержка non-ECC, небуферизованной памяти ■ Поддержка AMD Memory Profile (AMP) ■ Поддержка Extreme Memory Profile (XMP)
Слоты расширения	■ 3x слота PCIe x16 - PCI_E2 поддерживает до скорости PCIe 3.0 x16* - PCI_E5 поддерживает до скорости PCIe 3.0 x8* - PCI_E6 поддерживает скорость PCIe 2.0 x4 ■ 3x слота PCIe 2.0 x1** ■ 1x слот PCI *** Только FM2+ процессоры могут поддерживать PCIe 3.0** **** Только PCI_E3 доступно, если PCI_E3 и PCI_E4 были установлены.**
Графики	■ 1x порт VGA, с поддержкой максимального разрешения 1920x1200 @ 60Гц, 24bpp ■ 1x порт DVI-D, с поддержкой максимального разрешения 2560x1600@60Гц, 24bpp/ 1920x1200 @ 60Гц, 24bpp ■ 1x порт HDMI, с поддержкой максимального разрешения 4096x2160@24Гц, 36bpp*/ 3840x2160@30Гц, 36bpp*/ 1920x1200@120Гц, 36bpp and 1920x1200@60Гц, 36bpp ■ 1x DisplayPort, с поддержкой максимального разрешения 4096x2160@24Гц, 24bpp** *** Поддержка только при использовании FM2+ APU.** **** DisplayPort не поддерживает "Hot-plug".**
Поддержка Multi-GPU	■ Поддержка Технологии 3-Way AMD® CrossFire™* *** Поддержка Windows 7 и Windows 8.**
Устройства хранения данных	■ Чипсет AMD® A88X - 8x портов SATA 6Гб/с - Поддержка RAID 0, RAID1, RAID5 и RAID 10
USB	■ Чипсет AMD® A88X - 4x порта USB 3.0 (2 порта на задней панели, 2 порта доступны через внутренние USB разъемы) - 8x портов USB 2.0 (2 порта на задней панели, 6 портов доступны через внутренние USB разъемы) ■ Чипсет VIA VL805 - 4x порта USB 3.0 на задней панели* *** Порты USB 3.0 не поддерживают функцию M-флэш восстановления.**
Аудио	■ Realtek® ALC1150 Codec - 7.1-канальный High Definition Audio - Поддержка выход S/PDIF
LAN	■ Killer E2205 Гигабитный Сетевой контроллер* - 1x порт LAN на задней панели *** Сетевой менеджер Killer применяется только для Windows 7 и Windows 8 в настоящее время. Драйверы для других операционных систем будут доступны на веб-сайте, при условии поддержки со стороны производителя ОС.**

Разъемы на задней панели	■ 1x комбинированный порт PS/2 клавиатуры/ мыши ■ 2x порта USB 2.0 ■ 6x портов USB 3.0 ■ 1x порт VGA ■ 1x порт DVI-D ■ 1x порт HDMI ■ 1x DisplayPort ■ 1x оптический разъем S/PDIF-Выход ■ 1x порт LAN (RJ45) ■ 6x аудиоразъемов
Разъемы на плате	■ 1x 24-контактный ATX основной разъем питания ■ 1x 8-контактный ATX 12В разъем питания ■ 8x разъемов SATA 6Гб/с ■ 3x разъема USB 2.0 (Поддержка 6 дополнительных портов USB 2.0) ■ 1x разъем USB 3.0 ■ 1x 4-контактный разъем вентилятора ЦП ■ 2x 4-контактные разъемы вентилятора системы ■ 2x 3-контактные разъемы вентилятора системы ■ 1x аудиоразъем на передней панели ■ 2x разъема панели системы ■ 1x разъем датчика открывания корпуса ■ 1x разъем модуля TPM ■ 1x разъем последовательного порта ■ 1x перемычка очистки данных CMOS ■ 1x кнопка OC Genie ■ 1x кнопка питания ■ 1x кнопка перезагрузки ■ 1x переключатель режима OC Genie ■ 1x переключатель загрузки медленного режима ■ 1x индикатор 2-значного код загрузки
Контроллер ввода-вывода	■ Fintek 71878 Чип-контроллера
Hardware Монитор	■ Детектирование температуры CPU/Системы ■ Детектирование скорости вентилятора CPU/Системы ■ Контроль скорости вентилятора CPU/Системы
Функции BIOS	■ 64 Мб флэш ■ Мультиязычный интерфейс БИОС ■ ACPI 5.0, PnP 1.0a, SM BIOS 2.7, DMI 2.0 ■ Multi-язык

Особенные функции	■ Military Class 4 ■ Military Class Essentials ■ OC Genie 4 ■ Click BIOS 4 ■ AMD CrossFire ■ AMD Dual Graphics ■ 4K UHD Support ■ 4 Display Outputs ■ PCI Express Gen 3 ■ USB 3.0 ■ SATA 6Гб/с ■ Command Center ■ Fast Boot ■ Live Update 5 ■ M-Flash
Программное обеспечение	■ Драйверы ■ MSI - Command Center - Super Charger - Live Update 5 - Fast Boot ■ 7-ZIP ■ Sound Blaster Cinema ■ Killer Network Manager ■ Norton Internet Security Solution ■ Trend Micro SafeSync
Форм-фактор	■ Форм-фактор ATX ■ 12 дюймов x 9.6 дюймов (30.5 см x 24.4 см)

Последние сведения о поддержке ЦП см. на веб-странице http://www.msi.com/service/cpu-support/

Дополнительные сведения о совместимых компонентах см. на веб-странице

http://www.msi.com/service/test-report/

Краткое руководство по разъемам

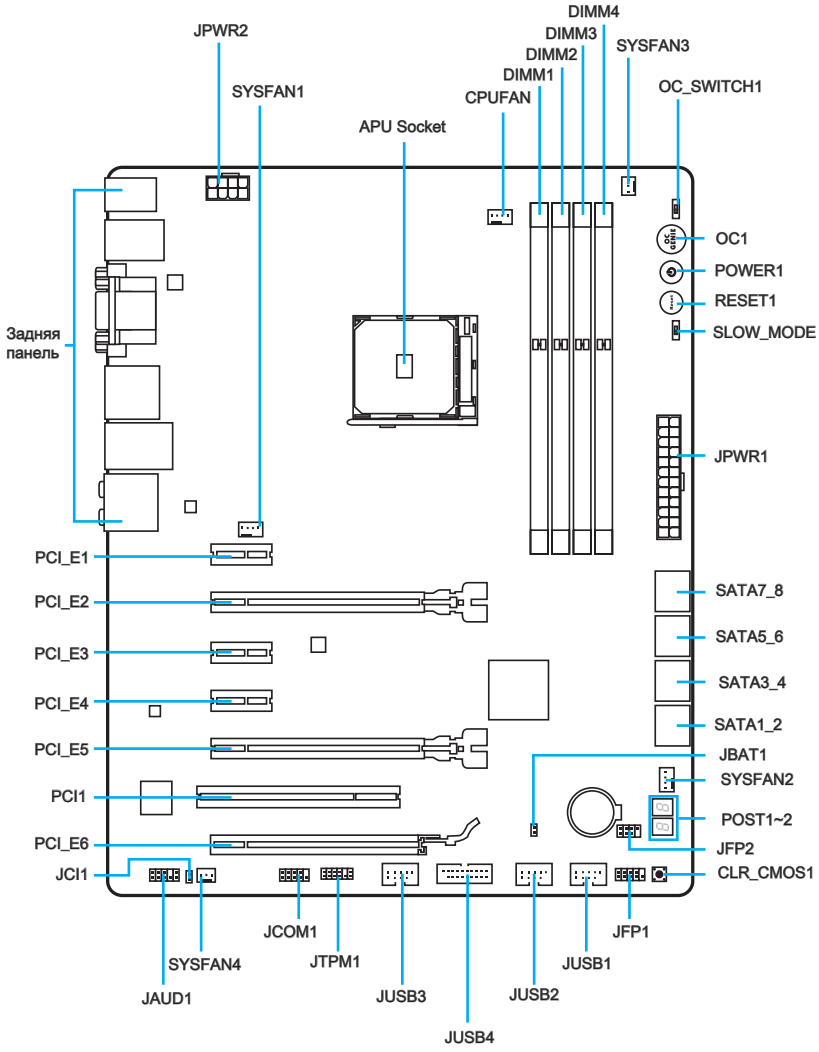

Русский

Справочное руководство по разъемам

Наименование порта	Тип порта	Страница
APU	FM2+/ FM2 Гнездо	Ru-10
Разъемы на задней панели	Порты ввода / вывода	Ru-7
CPUFAN,SYSFAN1~4	Разъемы питания вентиляторов	Ru-18
JAUD1	Аудиоразъем на передней панели	Ru-22
JBAT1	Перемычка очистки данных CMOS	Ru-23
JCI1	Разъем датчика открывания корпуса	Ru-21
JCOM1	Разъем последовательного порта	Ru-22
JFP1, JFP2	Разъемы передней панели	Ru-19
JPWR1~2	Разъемы питания ATX	Ru-14
JTPM1	Разъем модуля TPM	Ru-21
JUSB1 ~ 3	Разъемы расширения USB 2.0	Ru-20
JUSB4	Разъем расширения USB 3.0	Ru-20
OC_SWITCH1	Переключатель режима OC Genie	Ru-27
OC1	Кнопка OC Genie	Ru-25
PCI_E1~6	Слоты расширения PCIe	Ru-15
PCI1	Слот PCI	Ru-15
POWER1	Кнопка питания	Ru-26
RESET1	Кнопка перезагрузки	Ru-26
SATA1~8	Разъемы SATA	Ru-17
SLOW_MODE	Переключатель загрузки медленного режима	Ru-27

Краткое руководство по работе с задней панелью

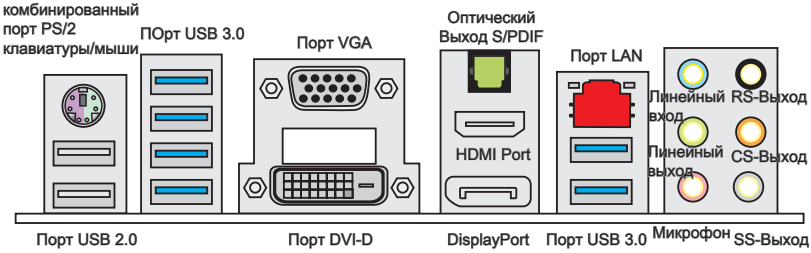

▸**Комбинированный порт PS/2 клавиатуры/мыши**

Разъем DIN PS/2® клавиатуры/ мыши для подключения клавиатуры/мыши с интерфейсом PS/2®.

▸**Порт USB 3.0**

Порт USB 3.0 обратно совместим с устройствами USB 2.0. Поддержка передачи данных со скоростью до 5 Гбит/с (SuperSpeed).

Внимание

Для использования устройств USB 3.0 их следует подключать к порту USB 3.0. Используемый USB-кабель должен быть совместим со стандартом USB 3.0.

▸**Порт USB 2.0**

Порт USB 2.0 предназначен для подключения USB 2.0-устройств, таких как клавиатура, мышь и другие USB 2.0-совместимые устройства.

▸**Порт VGA**

Разъем DB15 гнездового типа для подключения монитора.

▸**Порт DVI-D**

Разъем DVI-D (цифровой видеоинтерфейс) подключается к ЖК или ЭЛТ монитору с помощью переходника. Подробную информацию о подключении монитора см. в руководстве к монитору.

▸**Порт HDMI** HIGH-DEFINITION MULTIMEDIA INTERFACE

Мультимедийный интерфейс высокой четкости (HDMI) представляет собой полностью цифровой аудио- видеоинтерфейс, позволяющий передавать несжатые потоки данных. Интерфейс HDMI обеспечивает передачу ТВ-сигнала по одному кабелю в любом формате, включая телевидение стандартной, повышенной и высокой четкости, а также многоканальный цифровой звуке.

▸**DisplayPort**

DisplayPort — это цифровой интерфейс для подключения монитора. Данный разъем используется для подключения монитора с разъемом DisplayPort.

Внимание

DisplayPort не поддерживает "Hot-plug". Поэтому убедитесь, что компьютер выключен перед подключением или отключением от DisplayPort.

Русский

Внимание

Данная платформа поддерживает функции dual-display(два дисплея)/ triple-display (три дисплея).

	VGA + DVI-D / VGA + HDMI / DVI-D + HDMI / DVI-D + DisplayPort / HDMI + DisplayPort	VGA + DVI-D + HDMI / DVI-D + HDMI + DisplayPort
Режим расширения (Расширение рабочего стола на второй и третий монитор)	○	○
Режим «клонирование» (Изображения на мониторах совпадают)	○	○

▸Оптический выход S/PDIF

Разъем S/PDIF (цифровой интерфейс Sony/Philips) предназначен для передачи цифрового аудио на внешние громкоговорители через оптоволоконный кабель.

▸Порт LAN

Стандартный разъем RJ-45 для подключения к локальной вычислительной сети (LAN).

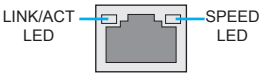

Индикатор	Состояние индикатора	Описание
Link/ Activity LED (Подключение/ Работа индикатора)	Выкл.	Не подключен
	Желтый	Подключен
	Мигает	Передача данных
Speed LED (Скорость передачи данных)	Выкл.	10 Мбит/с подключение
	Зеленый	100 Мбит/с подключение
	Оранжевый	1 ГГбит/с подключение

▸Аудиоразъемы

Эти разъемы используются для подключения аудиоустройств. Цвет гнезда определяет функцию разъема.

- Голубой — линейный вход: Служат для подключения внешних источников звукового сигнала.
- Зеленый — линейный выход: Разъем для подключения динамиков или наушников.
- Розовый — микрофон: Разъем для подключения микрофона.
- Черный — выход RS-Out: Выход на задние колонки пространственного звука в режиме 4/ 5.1/ 7.1.
- Оранжевый — выход CS-Out: Выход на центральную колонку и сабвуфер в режиме 5.1/ 7.1.
- Серый — выход SS-Out: Выход на боковые колонки пространственного звука в режиме 7.1.

Процессор FM2/ FM2+ APU

На поверхности процессора FM2/ FM2+ APU имеется один золотой треугольник для правильной установки процессора относительно материнской платы. Золотой треугольник указывает на контакт 1.



Золотой треугольник указывает на контакт 1

Внимание

Перегрев

Перегревание может привести к серьезному повреждению APU и материнской платы. Всегда проверяйте работоспособность вентилятора для защиты APU от перегревания. При установке вентилятора нанесите ровный слой термопасты (или термоленту) между APU и вентилятором для увеличения теплопередачи.

Замена APU

При замене APU всегда отключайте блок питания системы и вынимайте шнур питания из розетки, чтобы избежать повреждения APU.

Разгон

Эта системная плата разработана с учетом возможности разгона. Перед выполнением разгона системы убедитесь в том, что все компоненты системы смогут выдержать разгон. Производитель не рекомендует использовать параметры, выходящие за пределы технических характеристик устройств. Гарантия MSI не распространяется на повреждения и другие возможные последствия ненадлежащей эксплуатации и несоблюдения технических характеристик изделия.

Установка APU и вентилятора

Во избежание перегрева при работе обязательно установите вентилятор APU. Одновременно, чтобы улучшить теплоотвод, убедитесь в том, что нанесен слой термопасты на APU перед установкой вентилятора.

Следуйте данным указаниям для правильной установки. Неправильная установка приведет к повреждению процессора и системной платы.

1. Поднимите в вертикальное положение рычажок, находящийся сбоку разъема.
2. Обратите внимание на золотую стрелку (gold arrow) на APU. Она должна быть расположена так, как показано на рисунке. APU можно вставить только при его правильной ориентации.

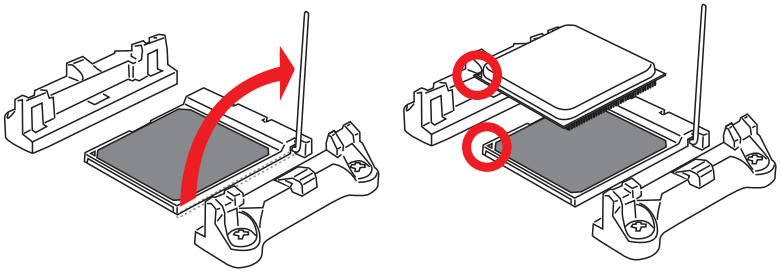

3. При правильной установке APU его контакты полностью войдут в разъем, и их не будет видно. Помните, что любые применение силы при установке APU может вызвать серезные повреждения системной платы.
4. Аккуратно прижмите APU к разъему и опустите рычажок. Поскольку APU при опускании рычажка может переместиться, осторожно прижмите APU пальцами в центре так, чтобы он правильно и полностью зафиксировался в разъеме.

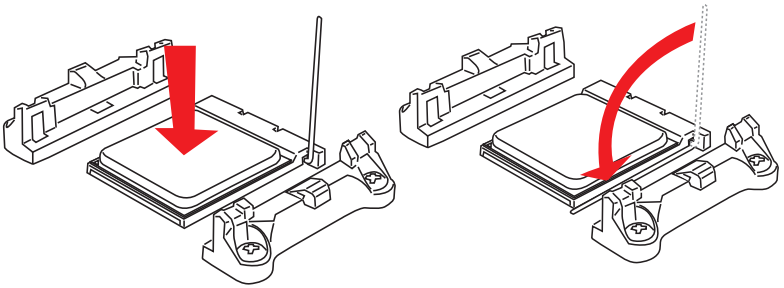

5. Найдите разъем вентилятора процессора на материнской плате.
6. Разместите вентилятор на узле крепления. Вначале зацепите один его край.

Разъем вентилятора APU

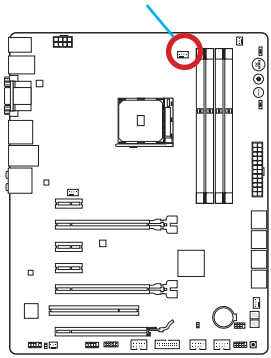

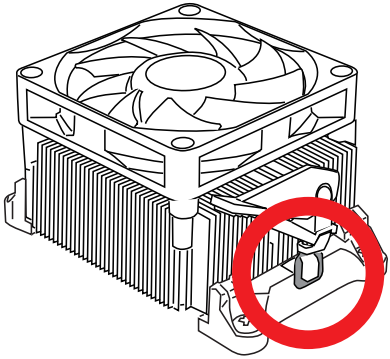

7. Затем нажмите на другой край, чтобы установить радиатор на узел крепления.Найдите рычаг фиксации и поднимите его.
8. Зафиксируйте радиатор дальнейшим поворотом рычага.
9. Подключите кабель вентилятора APU к соответствующему разъему системной платы.

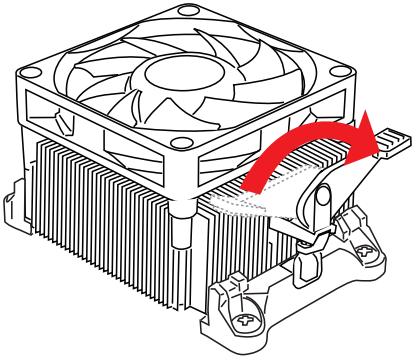

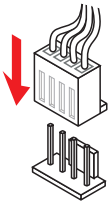

Внимание

- *При отсоединении фиксирующего рычага необходимо соблюдать осторожность, так как рычаг подпружинен и при отпускании он вернется с исходное положение.*
- *Убедитесь, что кулер APU сформировал герметичное уплотнение с APU до загрузки системы.*
- *За дополнительной информацией об установке вентилятора APU обратитесь к документации в упаковке вентилятора APU.*

Память

Разъемы DIMM предназначены для установки модулей памяти. Подробную информацию о совместимых компонентах см. на сайте http://www.msi.com/service/test-report/

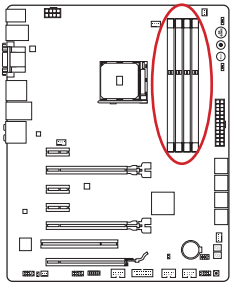

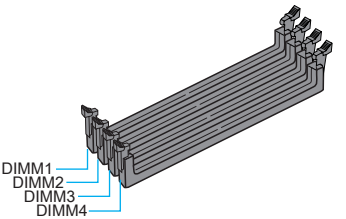

Видео Демонстрация

Смотрите видео,чтобы узнать как установить память по указанному адресу.
http://youtu.be/76yLtJaKlCQ

Правила заполнения гнезд при использовании двухканального режима Dual-Channel

В двухканальном режиме модули памяти могут одновременно передавать и получать данные по двум каналам шины. Включение двухканального режима Dual-Channel может повысить производительность системы. На рисунках ниже показаны правила заполнения гнезд памяти при использовании двухканального режима Dual-Channel.

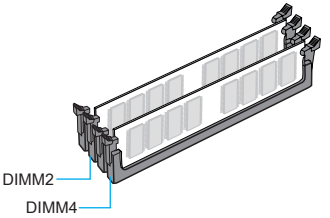

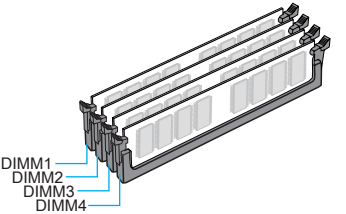

Внимание

- *Модули DDR3 не взаимозаменяемы с модулями DDR2, стандарт DDR3 не поддерживает обратную совместимость. Модули памяти DDR3 следует устанавливать в разъемы DDR3 DIMM.*
- *Для обеспечения стабильной работы системы в двухканальном режиме устанавливаются модули памяти одинакового типа и емкости.*
- *В связи со спецификой использования ресурсов микропроцессора, при установке модулей памяти емкостью 8 ГБ во все разъемы DIMM системная память определяется только до 31+ ГБ (неполные 32 ГБ).*

Отверстия под установочные винты

Для установки материнской платы на монтажной плате системного блока сначала установите необходимые установочные стойки. Если в комплект поставки системного блока входит задняя панель ввода-вывода, замените ее задней панелью ввода-вывода, которая поставляется с материнской платой. Задняя панель ввода-вывода без труда устанавливается в системном блоке компьютера без применения винтов. Совместите установочные стойки монтажной платы с отверстиями под установочные винты на материнской плате и закрепите материнскую плату винтами, которые поставляются вместе с системным блоком. Ниже показано расположение отверстий под установочные винты. Дополнительную информацию см. в руководстве к системному блоку.

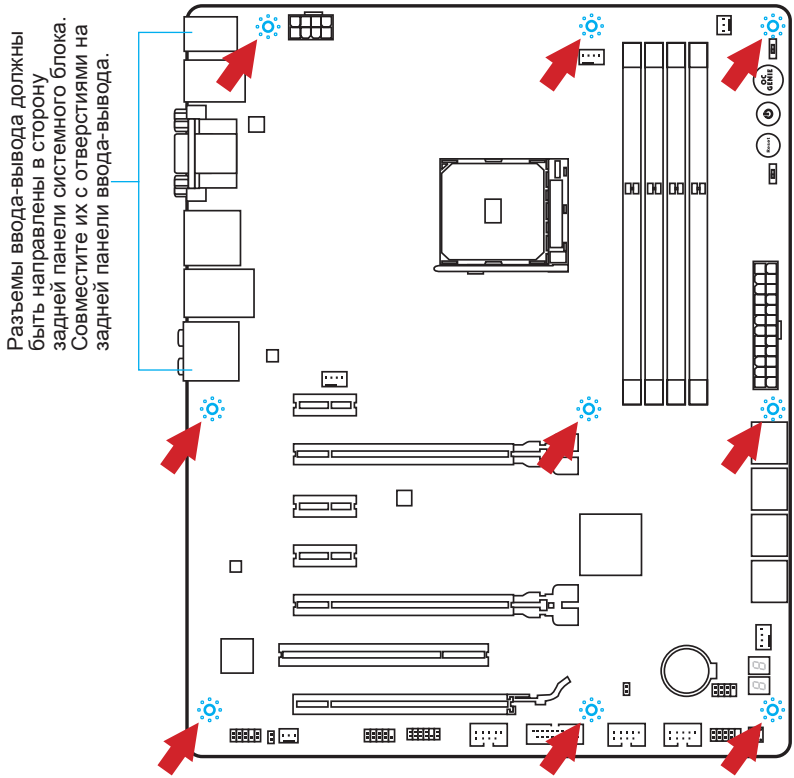

Внимание

- *Положите материнскую плату на ровную и чистую поверхность.*
- *Во избежание повреждения материнской платы, закрепляйте электронные компоненты на установочных стойках, избегая их соприкосновения с системным блоком.*
- *Проверьте надежность крепления всех металлических компонентов на материнской плате или внутри системного блока. Незакрепленные детали могут привести к короткому замыканию материнской платы.*

Видео Демонстрация

Смотрите видео,чтобы узнать как установить разъем питания.
http://youtu.be/gkDYyR_83l4

JPWR1~2: Разъемы питания ATX

Эти разъемы предназначены для подключения разъема питания ATX. Для подключения ATX разъема питания совместите кабель питания с разъемом и прочно закрепите его. При правильном выполнении подключения защелка на кабеле питания закрепляется в силовом разъеме материнской платы.

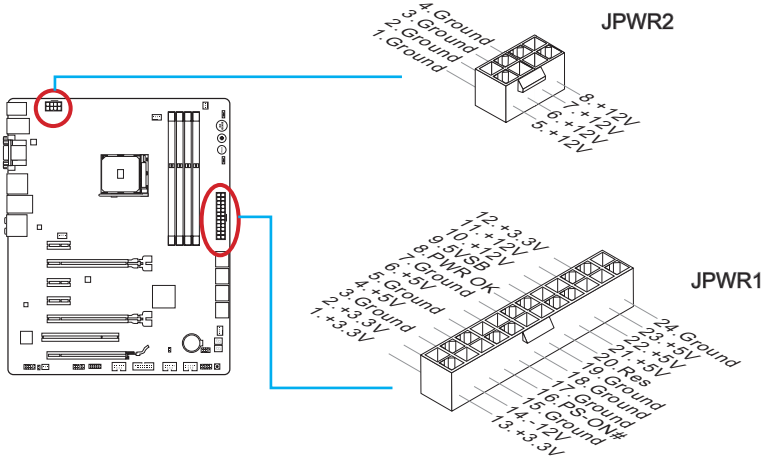

Внимание

Для обеспечения стабильной работы системной платы проверьте надежность подключения всех кабелей питания к соответствующему блоку питания ATX.

Русский

Слоты расширения

Данная материнская плата содержит множество разъемов для установки плат расширения, в частности, дискретных видеокарт или звуковых карт.

PCI_E1~6: Слоты Расширения PCIe

Слот PCIe поддерживает платы расширения с интерфейсом PCIe.

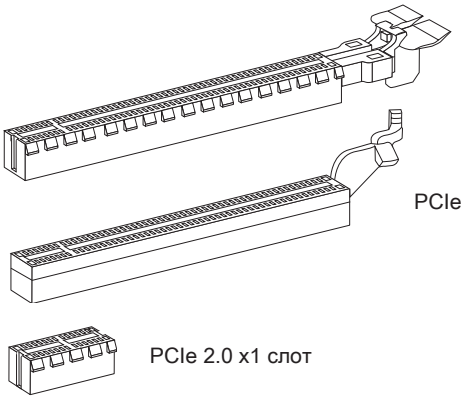

PCI1: Слот PCI

Слот PCI поддерживает дополнительные LAN, SCSI, USB, и другие дополнительные контроллеры, которые соответствуют спецификациями PCI.

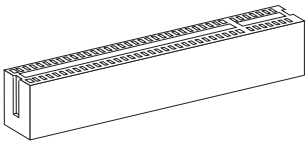

Внимание

Перед установкой или извлечением плат расширения убедитесь, что шнур питания отключен от электрической сети. Прочтите документацию на карту расширения и выполните необходимые дополнительные аппаратные или программные изменения для данной карты.

Видео/ Установка дискретной видеокарты

По умолчанию, данная плата использует графическое ядро интегрированное в CPU, но Вы так же можете значительно повысит графическую производительность системы, путем добавление одной или нескольких дискретных видеокарт в слоты расширения. Для лучшей совместимости рекомендуется использовать графические карты MSI.

Видео Демонстрация

Смотрите видео,чтобы узнать как установить видеокарту на слоте PCIe x16 с замком.
http://youtu.be/mG0GZpr9w_A

Установка одной видеокарты

1. Определите тип слота расширения, который используется видеокартой. Найдите соответствующий слот(ы) на материнской плате. Выньте защитную крышку слота(ов) расширения из корпуса системного блока.
2. Расположите видеокарту над слотом(ами) для расширения так, чтобы порты подключения мониторов были направлены ко внешней стороне системного блока. Для установки одной видеокарты рекомендуется использовать слот PCI_E2.
3. Вставьте видеокарту в слот(ы) расширения. В случае правильной установки карты, защелка(и) на слоте(ах) расширения должны защелкнуться.
4. При необходимости, прикрутите видеокарту к корпусу системного блока винтом. Для некоторых видеокарт требуется подключение непосредственно к блоку питания отдельным кабелем.
5. Дополнительные инструкции по установке драйверов и настройке специальных параметров представлены в руководстве пользователя к видеокарте.

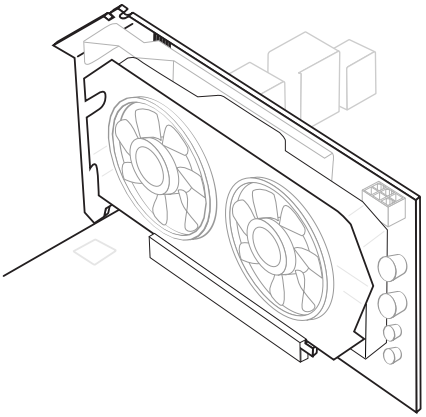

Внутренние разъемы

SATA1~8: Разъемы SATA

Данный разъем является высокоскоростным интерфейсом SATA. К любому разъему SATA можно подключить одно устройство SATA. К устройствам SATA относятся жесткие диски, твердотельные накопители и накопители на оптических дисках (компакт-диски/ DVD-диски/ Blu-Ray-диски).

Видео Демонстрация

Смотрите видео,чтобы узнать как установить SATA жесткие диски.

http://youtu.be/RZsMpqxythc

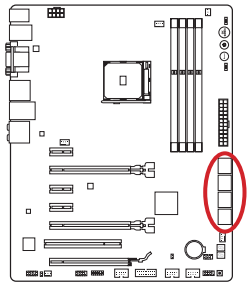

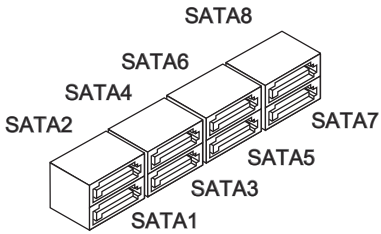

Внимание

- *Многие устройства SATA требуют подключения к источнику питания с помощью кабеля питания. К таким устройствам относятся жесткие диски, твердотельные накопители и накопители на оптических дисках (компакт-диски/ DVD-диски/ Blu-Ray-диски). Дополнительную информацию можно получить в руководствах к соответствующим устройствам.*
- *Во многих системных блоках устройства SATA большого размера (в том числе, жесткие диски, твердотельные накопители и накопители на оптических дисках) прикрепляются с помощью винтов. Дополнительные инструкции по установке см. в руководствах к системному блоку или устройству SATA.*
- *Избегайте перегибов кабеля SATA под прямым углом. В противном случае, возможна потеря данных при передаче.*
- *Кабели SATA оснащены одинаковыми вилками с обеих сторон. Однако для экономии занимаемого пространства рекомендуется к материнской плате подключать плоский разъем.*

CPUFAN,SYSFAN1~4: Разъемы питания вентиляторов

Разъемы питания вентиляторов поддерживают вентиляторы с питанием +12 В. Если на системной плате установлена микросхема аппаратного мониторинга, необходимо использовать специальные вентиляторы с датчиками скорости для использования функции управления вентиляторами. Обязательно подключите все системные вентиляторы. Некоторые системные вентиляторы невозможно подключить к материнской плате.Вместо этого они подключаются к источнику питания напрямую. Системные вентиляторы подключаются к свободным разъемам для вентиляторов.

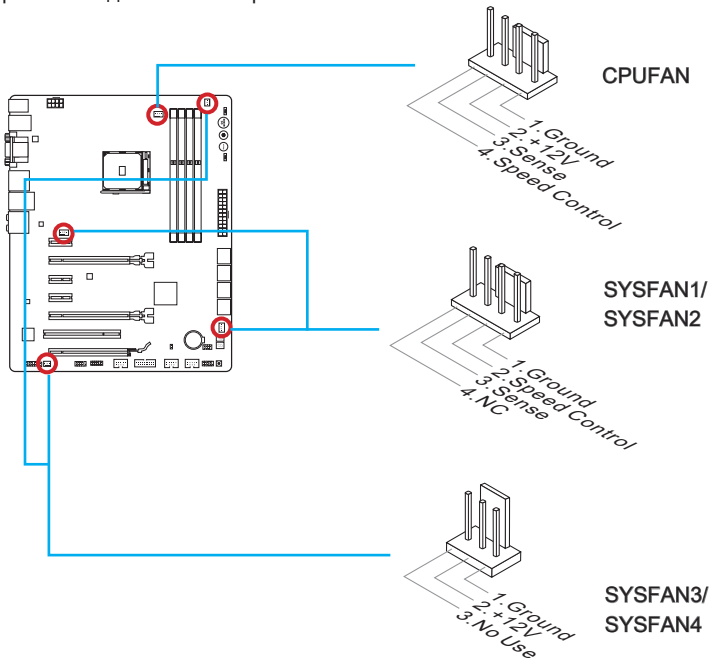

Внимание

- *Для получения кулеров, рекомендованных для охлаждения процессора, обратитесь на официальный веб-сайт производителя процессора или к местному поставщику.*
- *Эти разъемы поддерживают функцию управления скоростью вращения вентиляторов в линейном режиме. Установите утилиту Command Center для автоматического управления скоростью вращения вентиляторов в зависимости от температуры процессора и системы.*
- *В том случае, если на материнской плате не достаточно разъемов для подключения всех системных вентиляторов, вентиляторы подключают напрямую к источнику питания с помощью переходника.*
- *Перед первой загрузкой проверьте, чтобы кабели не мешали вращению вентиляторов.*

JFP1, JFP2: Разъемы панели системы

Эти разъемы служат для подключения кнопок и светодиодных индикаторов, расположенных на передней панели. При установке разъемов передней панели для удобства используются переходники и кабели, входящие в комплект поставки. Подключите все провода системного блока к разъемам, а затем подключите разъемы к материнской плате.

Видео Демонстрация

Смотрите видео,чтобы узнать как подключить разъемы передней панели.
http://youtu.be/DPELIdVNZUI

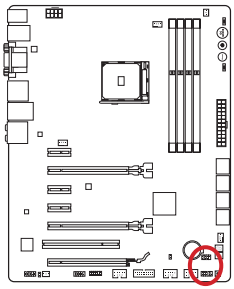

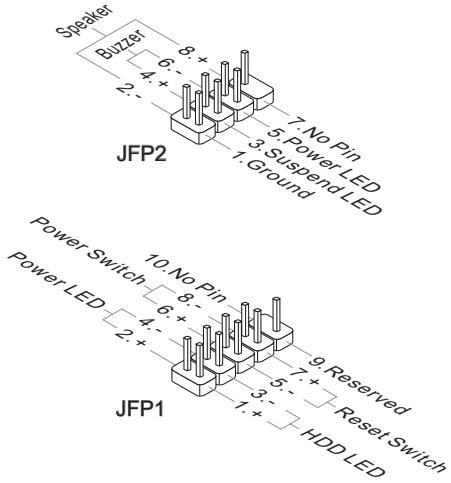

Внимание

- *На разъемах, выходящих из системного блока, плюсовым проводам соответствуют контакты, обозначенные небольшими треугольниками. Для определения правильности направления и расположения служат вышеуказанные схемы и надписи на дополнительных разъемах.*
- *Большинство кнопок, расположенных на передней панели системного блока, подключены к разъему JFP1.*

Русский

JUSB1 ~ 3: Разъемы расширения USB 2.0

Этот разъем служит для подключения таких высокоскоростных периферийных устройств, как жесткие диски с интерфейсом USB, цифровые камеры, MP3 плееры, принтеры, модемы и т. д.

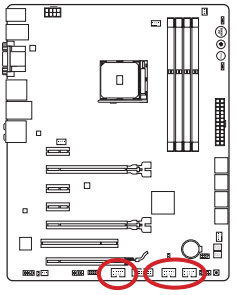

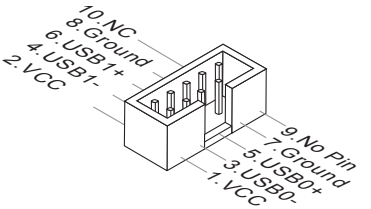

Внимание

Помните, что во избежание повреждений необходимо правильно подключать контакты VCC и GND.

JUSB4: Разъем расширения USB 3.0

Порт USB 3.0 обратно совместим с устройствами USB 2.0. Он поддерживает скорость передачи данных до 5 Гбит/с(SuperSpeed).

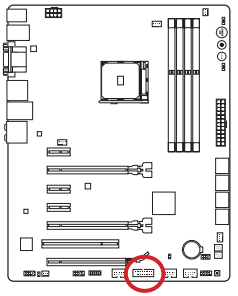

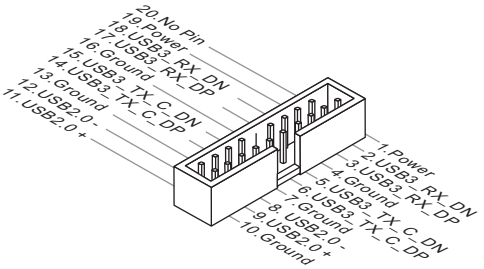

Внимание

- *Помните, что во избежание повреждений необходимо правильно подключать контакты VCC и GND.*
- *Для использования устройства USB 3.0 подключитесь к разъему USB 3.0 с помощью кабеля USB 3.0 (приобретается дополнительно).*

Русский

JCI1: Разъем датчика открывания корпуса

К этому разъему подключается кабель датчика, установленного в корпусе. Этот датчик срабатывает при вскрытии системного блока. Система запоминает это событие и выдает предупреждение на экран. Для отключения предупреждения необходимо удалить записанное событие в настройках BIOS.

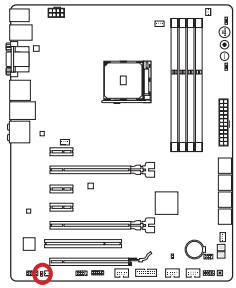

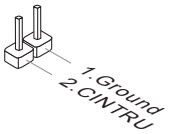

JTPM1: Разъем модуля TPM

Данный разъем подключается к модулю TPM (Trusted Platform Module). Дополнительные сведения см. в описании модуля безопасности TPM.

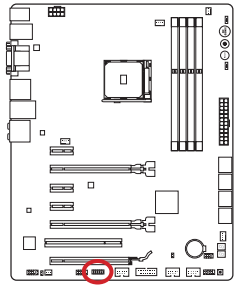

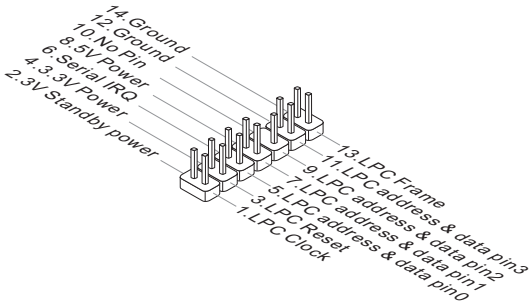

Русский

JCOM1: Разъем последовательного порта

Данный разъем является высокоскоростным последовательным портом передачи данных 16550A с 16-разрядной передачей FIFO. К этому разъему можно подключить устройство с последовательным интерфейсом.

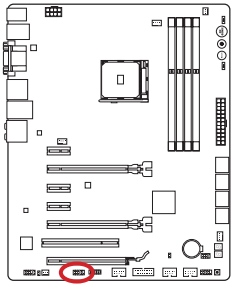

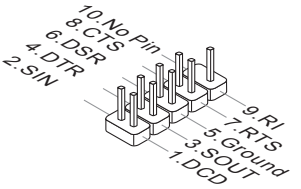

JAUD1: Аудиоразъем на передней панели

Этот разъем служит для подключения аудиоразъема на передней панели системного блока.

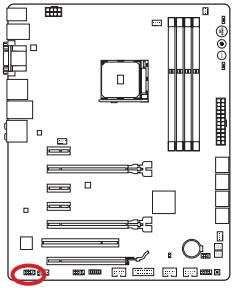

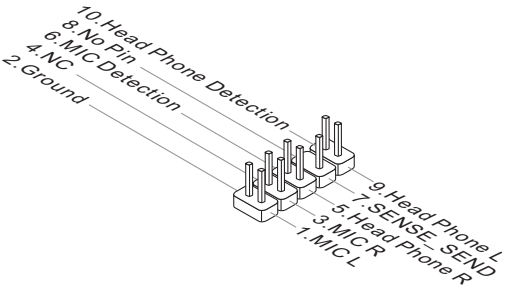

Русский

Перемычка

JBAT1: Перемычка очистки данных CMOS

На плате установлена CMOS память с питанием от батарейки для хранения данных о конфигурации системы. С помощью памяти CMOS операционная система (ОС) автоматически загружается каждый раз при включении. Для сброса конфигурации системы (очистки данных CMOS памяти), воспользуйтесь этой перемычкой.

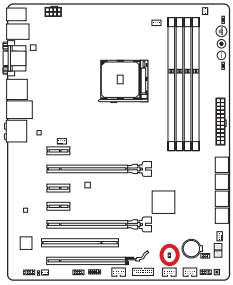



Сохранение данных



Очистка данных

Внимание

Очистка CMOS памяти производится замыканием указанных контактов перемычкой при выключенной режиме. После выполнения очистки разомкните перемычку. Очистка CMOS памяти во время работы системы не допустима, т.к. это приведет к выходу материнской платы из строя.

Русский

Замер напряжения

Данные разъемы для замера напряжения используется для измерения текущих значений напряжения в системе. Для замера напряжения потребуется мультиметр (приобретаемый отдельно).

Контакты замера напряжения

Контакты предназначены для замера напряжений процессора и PCH. Прикрепите положительный провод мультиметра к кабелю для замера напряжения, а отрицательный провод к разъему заземления.

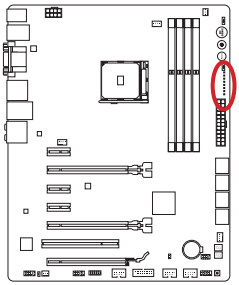

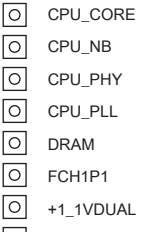

Контакт	Описание
CPU_CORE	Напряжение CPU core
CPU_NB	Напряжение CPU NB
CPU_PHY	Напряжение CPU PHY
CPU_PLL	Напряжение CPU PLL
DRAM	Напряжение модуля памяти DDR
FCH1P1	Напряжение FCH 1.1V voltage
+1_1VDUAL	Напряжение в режиме ожидания FCH 1.1V
GND	Земля

Кнопки и Переключатели

На материнской плате расположено несколько кнопок для управления различными функциями. В данном разделе описано изменение параметров системной платы с помощью этих кнопок.

OC1: Кнопка OC Genie

Эта кнопка предназначена для автоматического *«разгона»* системы. Отключите систему и нажмите на эту кнопку один раз для активации OC Genie. При нажатии кнопка защелкивается и остается в этом состоянии до повторного нажатия для отключения OC Genie. При следующей загрузке системы утилита OC Genie автоматически выполняет разгон параметров процессора для обеспечения оптимальной производительности. Для отключения OC Genie отключите питание компьютера и снова нажмите на кнопку OC Genie. Кнопка возвращается в исходное положение, а параметры конфигурации процессора возвращаются к нормальным значениям.

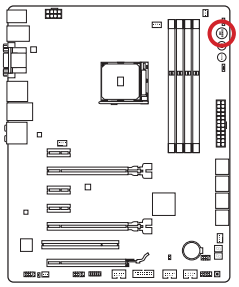



On



Off

Внимание

- *Данная материнская плата поддерживает два способа включения OC Genie: нажмите кнопку OC Genie на материнской плате или щелкните виртуальную кнопку OC Genie в BIOS. Вы можете настроить режим включения OC Genie с помощью “OC Genie Function Control” в BIOS.*
- *Для использования функции OC Genie рекомендуется установить память DDR3 1333 или более быструю, а также использовать более эффективные системы охлаждения.*
- *Производитель не несет ответственности за эффективность применения функции OC Genie, а также за риски и возможный ущерб в результате выполнения разгона.*
- *Функцию OC Genie можно отключить в настройках BIOS. Инструкции по отключению функции OC Genie из BIOS представлены в разделе BIOS руководства пользователя.*
- *Ответственность за применение функции OC Genie и его последствия несет пользователь. Компания MSI никогда не гарантирует успешность и результаты «разгона» системы.*
- *Для успешной работы функции OC Genie рекомендуется использовать компоненты MSI.*

POWER1: Кнопка питания

Эта кнопка предназначена для включения и выключения системы. Нажмите на кнопку один раз для включения или выключения системы.

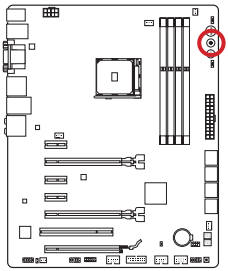



RESET1: Кнопка перезагрузки

Эта кнопка предназначена для перезагрузки системы. Нажмите на нее для сброса системы.

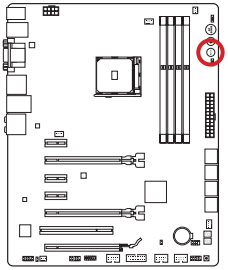



Русский

OC_SWITCH1: Переключатель режима OC Genie

Этот переключатель обеспечивает два режима разгона (Режим 1 и Режим 2) для функции OC Genie. Нажав кнопку OC Genie, процесс разгона будет осуществляться в соответствии с настройками этого переключателя. Режим 1, это значение по умолчанию. Режим 2 позволяет функции OC Genie разгонять частоты процессора/системы выше чем режим 1.

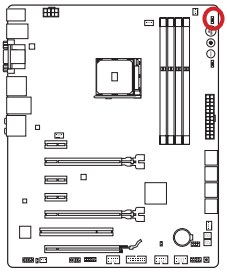

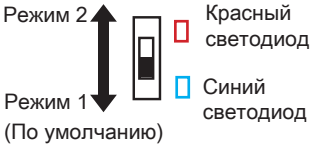

SLOW_MODE: Переключатель загрузки медленного режима

Этот переключатель используется для решения охлаждения LN2, который обеспечивает экстремальное условие разгона, для загрузки при стабильной частоте процессора и предотвращения системы от сбоя.

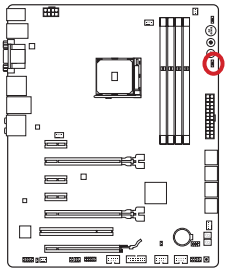

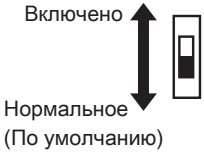

Внимание

Пользователи попытаются разгон при экстремально низкой температуре на свои собственные риски. Результаты разгона могут отличаться от версии процессора.

Русский

Световые индикаторы

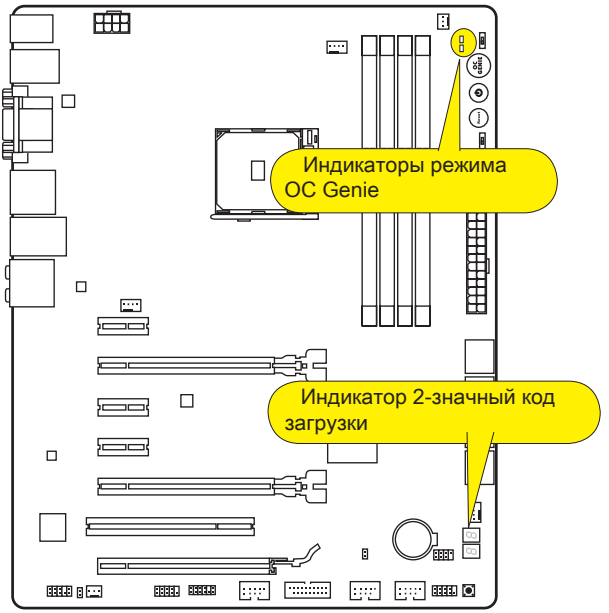

Индикаторы режима OC Genie

Индикаторы показывают режим работы OC Genie.
Нижний индикатор мигает синим-Режим 1 OC Genie.
Верхний индикатор мигает красным- Режим 2 OC Genie.

Русский

Таблица кодов индикатора загрузки

Коды индикатора загрузки (Debug LED) перечислены в таблице ниже.

Код	Состояние
02,07	Включение питания Инициализация процессора
03,08	Включение питания Инициализация Северного моста
04,09	Включение питания Инициализация Южного моста
0B	Включение питания Инициализация кэша
11~14,32~36,56~5A	Предварительная инициализация процессора
15~18,37~3A	Предварительная инициализация Северного моста
19~1C,3B~3E	Предварительная инициализация Южного моста
1D~2F,31,3F~4E,50~55	Предварительная инициализация памяти
63~67,D0	Поздняя инициализация процессора
69~6F,D1	Поздняя инициализация Северного моста
70~77,D2	Поздняя инициализация Южного моста
92~96,B5,D4	Инициализация шины PCI
97,98,99,B2,D5~D7	Консольные устройства Ввода/Вывода/ Инициализация консоли и загрузка Option ROM (VGA, RAID, параллельные порты, последовательные порты……)
9A~A7,B4	Встроенные устройства Инициализация и Обнаружение (USB/ SATA/ SCSI……)
A8,A9,AB	Начало настройки. При необходимости/по запросу запуск программы BIOS setup.
AD/AE	Событие готовности к загрузке/Событие загрузки с Legacy устройств

Драйверы и утилиты

После установки операционной системы для достижения максимальной производительности собранного вами нового компьютера требуется установка драйверов. В комплект поставки системной платы MSI входит компакт-диск с драйверами (Driver Disc). Установка драйверов позволит использовать системную плату компьютера более эффективно, а также воспользоваться специальными функциями, которые мы предоставляем.

Вы можете защитить свой компьютер от вирусов, установив антивирусную программу защиты с данного диска. В комплект ПО включены также различные полезные и креативные утилиты.

Утилита Total Installer

Утилита Total Installer очень удобна в использовании и позволяет выполнить основную работу по поиску необходимых драйверов. Для установки драйверов и утилит на своем компьютере следуйте приведенным ниже указаниям.

1. Вставьте диск с драйверами MSI Driver Disc в привод для оптических дисков. Если в операционной системе включена функция автозапуска, автоматически отобразится экран настройки.
2. Щелкните значок Total Installer. Во всплывающем окне отобразится список всех необходимых драйверов.



Нажмите здесь

3. Установите все флажки на списке драйверов.
4. Нажмите кнопку **Install** (Установить).
5. Начнется установка программ, а после ее завершения будет предложено перезапустить систему.
6. Нажмите кнопку **OK** для завершения.
7. Перезапустите компьютер.

Для установки утилит можно использовать этот же способ.

Настройка BIOS

Утилита CLICK BIOS от MSI обеспечивает графический интерфейс пользователя для установки параметров BIOS с помощи мыши и клавиатуры.

С помощью утилиты CLICK BIOS пользователи смогут изменять параметры BIOS, следить за температурой процессора, выбирать приоритетность загрузочных устройств и просматривать информацию о системе, в частности, наименование ЦП, емкость памяти, версию ОС и версию BIOS. Пользователи смогут импортировать и экспортировать данные параметров для выполнения резервного копирования и отправки друзьям.

Вход в настройки BIOS

Включите компьютер и дождитесь начала процедуры самотестирования POST (Power On Self Test). При появлении на экране сообщения, приведенного ниже, нажмите клавишу <DEL> для запуска программы настройки:

Press DEL key to enter Setup Menu, F11 to enter Boot Menu (Нажмите на клавишу DEL для входа в меню настройки, F11 для входа в меню загрузки)

Если вы не успели нажать клавишу до отображения сообщения и по-прежнему требуется войти в программу настройки, перезапустите систему, либо включив и выключив ее, либо нажав кнопку RESET. Можно также выполнить перезагрузку, одновременно нажав клавиши <Ctrl>+<Alt>+<Delete>.

MSI также дополнительно предоставляет два метода для входа в настройки BIOS. Вы можете нажать “GO2BIOS” на экране в утилите “MSI Fast Boot” или нажать физическую кнопку “GO2BIOS" (опционально) на материнской плате для непосредственно входа в настройки BIOS при следующей загрузке.



Нажмите "GO2BIOS" на экране утилиты "MSI Fast Boot".

Внимание

- *Не забудьте установить “MSI Fast Boot” до того как войти в настройки BIOS.*
- *Для улучшения работы системы содержимое каждого из разделов BIOS, рассматриваемое в данной главе, постоянно совершенствуется. Поэтому для новых версий BIOS оно может несколько отличаться от данного описания, которое можно использовать для справки.*

Общие Сведения

После входа в BIOS отображается следующий экран.

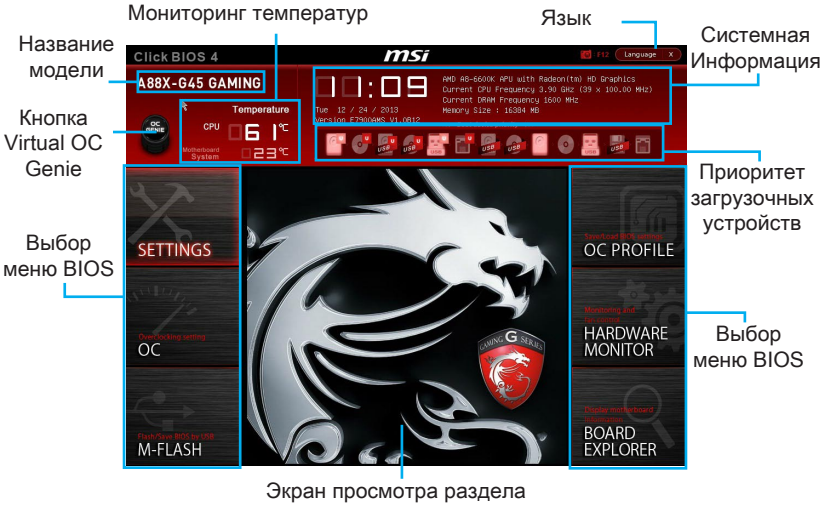

▸**Мониторинг температур**

Показывает температуру процессора и материнской платы.

▸**Язык**

Позволяет выбрать язык для настройки BIOS.

▸**Системная информация**

Показывает время, дату, наименование ЦП, частоту ЦП, частоту памяти, емкость памяти и версию BIOS.

▸**Выбор меню BIOS**

Доступны следующие опции:

- **SETTINGS** - В данном меню указывают параметры настройки для микропроцессора, загрузочного устройства.
- **OC** - Данное меню содержит элементы настройки частоты и напряжения. Увеличение частоты приводит к увеличению производительности, однако это может привести к нестабильной работе системы. Мы не рекомендуем неопытным пользователям производить разгон системы.
- **M-FLASH** - Позволяет выбрать метод обновления BIOS с USB флэш-диска.
- **OC PROFILE** -Используется для настройки различных профилей разгона.
- **HARDWARE MONITOR** - Это меню используется для установки скорости вентилятора и мониторинга напряжений системы.
- **BOARD EXPLORER** - Предоставляет информации об установленных устройствах на материнской плате.

Русский

▸**Приоритет загрузочных устройств**

Вы можете переместить инонку устройства для изменения приоритета загрузки.



Высокий приоритет ⟶ Низкий приоритет

▸**Меню**

Здесь отображаются настройки BIOS дополнительная информация.

▸**Кнопка Virtual OC Genie**

Включает или выключает функции OC Genie, при нажатии кнопки. Данная кнопка мигает при включении. Включение функции OC Genie приводит к автоматическому разгону с оптимизированным профилем MSI.

▸**Название модели**

Показывает название модеули материнской платы.

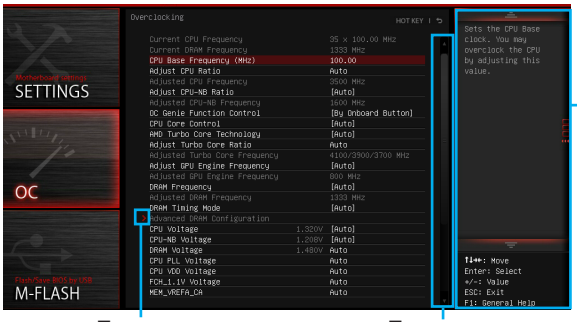

▸**Подменю**

Указывающий символ слева от некоторых пунктов означает, что подменю имеет дополнительные опции. Для входа в подменю выделите пункт с помощью кнопок со стрелками, нажав клавишу <Enter>, или дважды щелкните левой кнопкой мыши.

▸**Полоса прокрутки**

Перемещайте полосу прокрутки или используйте клавиши стрелок для отображения других пунктов меню.

▸**Общая справка**

Общая справка показывает краткое описание выбранного пункта.

Русский

Работа

Вы можете управлять параметрами настройки BIOS с помощью мыши и клавиатуры. В нижеследующей таблице представлен перечень и описание «клавиш быстрого вызова» и функций мыши.

Клавиша быстрого вызова	Мыши	Описание
<↑ ↓→← >	 Перемещение указателя	Выбор элемента
<Enter>	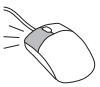 Щелчок/ Двойной щелчок левой кнопкой	Выбор значка/ поля
<Esc>	 Щелчок правой кнопкой	Переход в меню Exit(Выход) или возврат к предыдущему меню из подменю
<+>		Увеличение или изменение значения параметра
<->		Уменьшение или изменение значения параметра
<F1>		Общая справка
<F4>		Технические параметры процессора
<F5>		Вход в раздел Memory-Z
<F6>		Загрузить оптимизированные настройки по умолчанию
<F8>		Загрузка профиля ОС с USB флэш-накопителя
<F9>		Сохранить профиль ОС на USB флэш-накопитель
<F10>		Сохранение изменений и перезагрузка
<F12>		Сохранение снимка экрана на флэш-накопителе FAT/FAT32

Русский

Меню OC

Данное меню предназначено для опытных пользователей и предоставляет возможности для "разгона" системы.

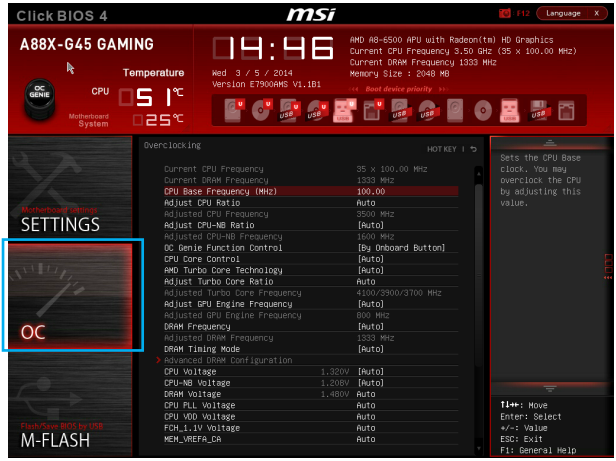

Внимание

- *Разгонять ПК вручную рекомендуется только опытным пользователям.*
- *Производитель не гарантирует успешность разгона. Неправильное выполнение разгона может привести к аннулированию гарантии и серьезному повреждению оборудования.*
- *Неопытным пользователям, рекомендуется использовать OC Genie.*

▸Current CPU/ DRAM Frequency

Эти элементы показывают текущие частоты установленного процессора и памяти. Эти значения нельзя изменять.

▸CPU Base Frequency (MHz) [Default]

Установка базовой тактовой частоты ЦП. Изменение этого параметра обеспечивает возможность «разгона» ЦП. Обращаем ваше внимание на то, что компания не гарантирует успешность выполнения разгона и стабильность системы. Этот пункт появляется, когда установленный процессор поддерживает данную функцию.

▸Adjust CPU Ratio [Auto]

Задание множителя процессора для установки его тактовой частоты. Изменение данного параметра возможно только в том случае, если процессор поддерживает данную функцию.

▸Adjusted CPU Frequency

Показывает текущую частоту ЦП. Это значение нельзя изменять.

▸Adjust CPU-NB Ratio [Auto]

Задание множителя CPU-NB для установки его тактовой частоты процессора.

▸Adjusted CPU-NB Frequency

Показывает текущую частоту ЦП. Это значение нельзя изменять.

▸OC Genie Function Control [By Onboard Button]

Для включения функции OC Genie нажмите виртуальную кнопку в BIOS или физическую кнопку на материнской плате. Включение функции OC Genie позволяет автоматически разгонять систему с оптимизированным профилем разгона MSI.

[By BIOS Options] Для включения функции OC Genie нажмите на виртуальную кнопку OC Genie в верхнем левом углу экрана настроек BIOS.

[By Onboard Button] Для включения функции OC Genie нажмите на физическую кнопку OC Genie на материнской плате.

Внимание

- *Мы рекомендуем не делать никаких изменений в меню OC и не загружать значения по умолчанию после включения функции OC Genie.*
- *Обновление BIOS или очистка CMOS не допустима в режиме OC Genie, т.к. может вызвать сбой в работе.*

▸AMD Turbo Core Technology [Auto]

Технология AMD Turbo Core управляет частотой отдельных ядер и напряжением процессора, в зависимости от уровня нагрузки на них. Контролирует множители на половине загруженных ядер с одновременным понижением на остальных не используемых.

[Auto] Turbo Core Technology будет работать в связке с AMD Cool'n'Quiet Technology.

[Enabled] Включение этой функции.

[Disabled] Отключение этой функции.

▸Adjust Turbo Core Ratio [Auto]

Регулировка множителя Turbo Core.

▸Adjusted Turbo Core Frequency

Показывает скорректированную частоту turbo.Только для чтения.

▸Adjust GPU Engine Frequency [Auto]

Регулировка частоты GPU.

▸Adjusted GPU Engine Frequency

Показывает скорректированную частоту графического движка. Только для чтения.

▸DRAM Frequency [Auto]

Установка частоты памяти (DRAM). Обратите внимание, что возможность успешного разгона не гарантируется.

▸Adjusted DRAM Frequency

Показывает текущую частоту DRAM. Это значение нельзя изменять.

▸Intel Extreme Memory Profile (XMP) [Disabled]

X.M.P. (Extreme Memory Profile) является технологией разгона для модулей памяти. Этот пункт доступен при установке модулей памяти с поддержкой технологии X.M.P. При выборе Intel Extreme Memory Profile (XMP), будет произведено AMD Memory Profile (AMP).

[Disabled] Функция выключена.

[Enabled] Выберите, чтобы нанести Intel Extreme Memory Profile (XMP) для повышения производительности системы.

▸DRAM Timing Mode [Auto]

Режимы таймингов памяти.

[Auto] Временные параметры DRAM устанавливаются на основе SPD (Serial Presence Detect) модуля памяти.

[Link] Позволяет пользователю настроить тайминги DRAM вручную для всех каналов памяти.

[UnLink] Позволяет пользователю настроить тайминги DRAM вручную для соответствующего канала памяти.

▸Advanced DRAM Configuration

Нажмите <Enter> для входа в подменю. Данное подменю будет доступно после установки [Link] или [Unlink] в режиме “DRAM Timing Mode”. Пользователь может настроить тайминги для каждого канала памяти. Система может работать нестабильно или не загружается после изменения тамингов памяти. Если система работает нестабильно, пожалуйста, очистите данные CMOS и восстановите настройки по умолчанию. (см. перемычка очистки данных CMOS/раздел кнопки для очистки данных CMOS и вход в BIOS, чтобы загрузить настройки по умолчанию.)

▸XXX Voltage [Auto]

Установка напряжений. При установке в “Auto”, BIOS установит напряжения автоматически. Вы также можете настроить напряжения вручную.

▸Spread Spectrum

Данная функция уменьшает EMI (электромагнитные помехи), вызванные колебаниями импульсного генератора тактовых сигналов.

[Enabled] Включение этой функции для уменьшения проблемы EMI (электромагнитных помех).

[Disabled] Увеличивает возможности разгона основной частоты ЦП.

Внимание

- *Если проблемы с помехами отсутствуют, оставьте значение [Disabled] (Выкл.) для лучшей стабильности и производительности. Однако, если возникают электромагнитные помехи, включите параметр Spread Spectrum для их уменьшения.*
- *Чем больше значение Spread Spectrum, тем ниже будет уровень электромагнитных помех, но система станет менее стабильной. Для выбора подходящего значения Spread Spectrum сверьтесь со значениями уровней электромагнитных помех, установленных законодательством.*
- *Не забудьте запретить использование функции Spread Spectrum, если вы «разгоняете» системную плату. Это необходимо, так как даже небольшой дребезг сигналов тактового генератора может привести к отказу «разогнанного» процессора.*

▸CPU Memory Changed Detect [Enabled]

Включение или выключение предупреждающих сообщений при загрузке системы,когда процессор или память были заменены.

[Enabled] Система выдает предупреждение во время загрузки. Требуется загрузить настройки по умолчанию для новых устройств.

[Disabled] Выключение этой функии и сохранение текущих настроек BIOS.

▸OC Retry Count [1]

Сброс подсчета для переиспытания разгона. При неудачном разгоне, установка данного пункта в [1, 2, 3] позволит системе выполнить перезагрузку 1, 2, 3 раза,сохраняя конфигурацию неизменной.Если после нескольких попыток,компьютер так и не смог стартовать,система восстанавливает значение настроек по умолчанию.

▸CPU Specifications

Нажмите <Enter> для входа в подменю. В этом подменю представлена информация об установленном процессоре. Для просмотра этой информации в любое время нажмите на кнопку [F4]. Это значение нельзя изменять.

▸CPU Technology Support

Нажмите <Enter> для входа в подменю. В данном подменю отображаются основные функции, поддерживаемые установленным процессором. Это значение нельзя изменять.

▸MEMORY-Z

Нажмите <Enter> для входа в подменю. В подменю выделены все параметры и тайминги установленной памяти.

▸CPU Features

Нажмите <Enter> для входа в подменю.

▸AMD Cool'n'Quiet [Auto]

Включение или Выключение функции AMD Cool'n'Quiet.

[Auto] Зависит от AMD Design.

[Enable] Включение функции AMD Cool'n'Quiet. Технология Cool'n'Quiet позволяет эффективно динамически изменять частоту CPU и энергопотребление системы.

[Disabled] Выключение этой функции.



Внимание

Функция Cool'n'Quiet будет автоматически выключена при регулировке множителя CPU. Для возвращения штатной частоты, на процессорах с поддержкой AMD Turbo Core Technology, технологии Turbo Core Tech. и Cool'n'Quiet следует отключить.

▸SVM Mode [Enabled]

Включение или выключение CPU Virtualization.

[Enabled] Включает технологию CPU Virtualization и позволяет платформе запускать несколько операционных систем в независимых разделах. Система может функционировать виртуально сразу с несколькими операционными системами.

[Disabled] Выключение этой функции.

▸Core C6 State [Disabled]

Включение или выключение C6 состояния поддержки.

[Enabled] Когда процессор входит в C6 состояние, все ядра будут сохранять архитектурное состояние и уменьшить основные напряжения до нуля.Проснись процессор от C6 состояния занимает значительно больше времени.

[Disabled] Выключение этой функции.

Installation/ Установка

This chapter provides demonstration diagrams about how to install your computer. Some of the installations also provide video demonstrations. Please link to the URL to watch it with the web browser on your phone or tablet. You may have even link to the URL by scanning the QR code.

Das vorliegende Kapitel bietet die Demo-Diagrammen, wie Sie Ihren Computer zu installieren. Einige der Installationen auch bieten die Videodemonstrationen. Bitte geben Sie die URL, um es mit dem Web-Browser auf Ihrem Handy ode Tablet zu sehen. Sie können sogar auf die URL durch das Scannen des QR Code verlinken.

Ce chapitre fournit des figures pour montrer comment installer votre ordinateur. La démonstration de vidéo est disponible pour certaines installations. Veuillez vous connecter à URL pour le voir, soit avec le navigateur de votre portable ou tablette, soit scanner le code QR.

В этой главе приведена демонстрация диаграмм о том, как установить ваш компьютер. Часть установки также предоставляет видео-демонстрации. Соединяйте на URL,чтобы посмотреть его с веб-браузером на телефоне или планшетном компьютере. Вы даже соединить на URL с помощью сканирования QR-кода.



The diagrams in this chapter are for reference only and may vary from the product you purchased.

Die Diagramme in diesem Kapitel sind nur zur Bezugnahme und können von Ihnem gekauften Produkt abweichen.

Les figures dans ce chapitre ne sont qu'à titre de référence et peuvent varier selon le modèle que vous achetez.

Диаграммы в этой главе приведены только для справки и могут отличаться от купленного вами продукта.

APU

1

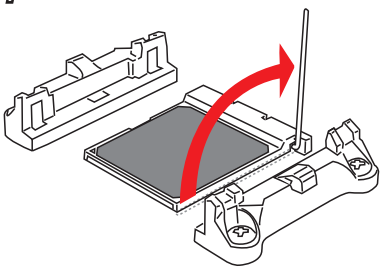

2

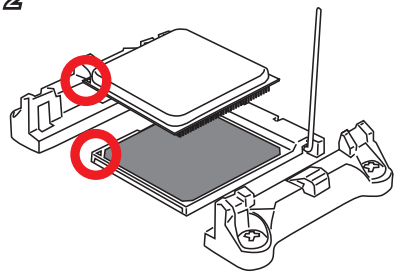

3

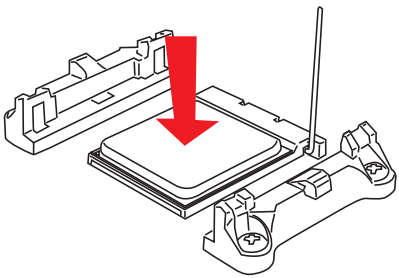

4

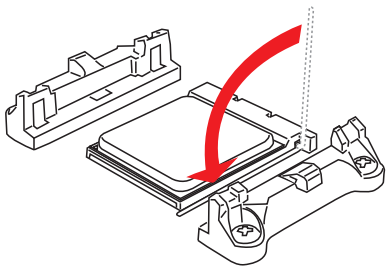

5

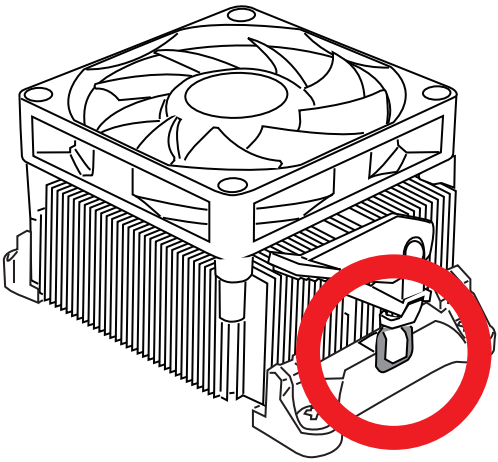

6

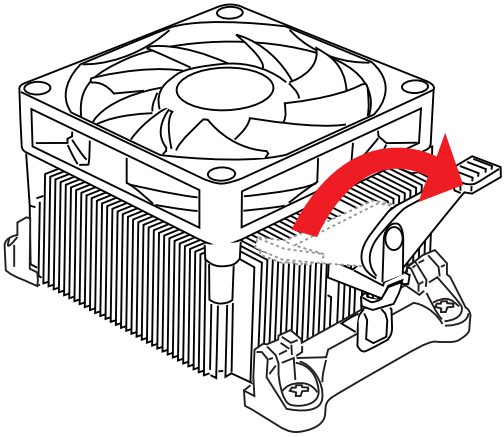

7

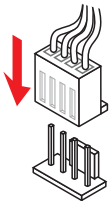

Memory/ Speicher/ Mémoire/ Памяти

http://youtu.be/76yLtJaKlCQ

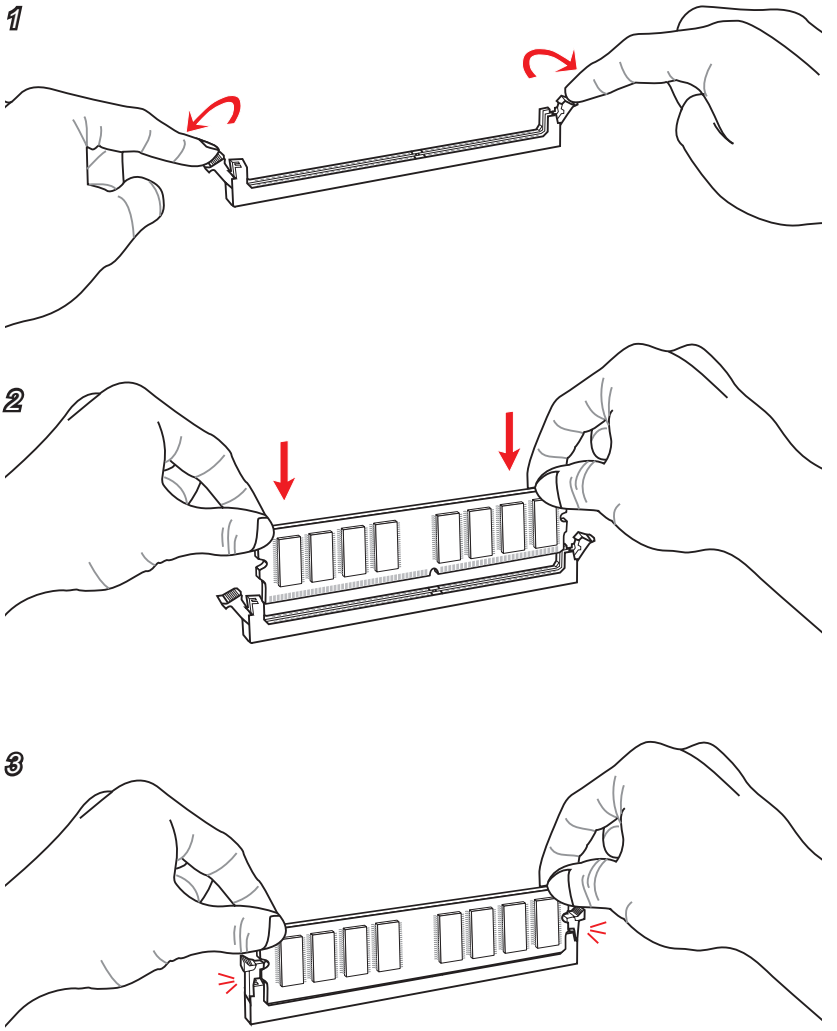

1

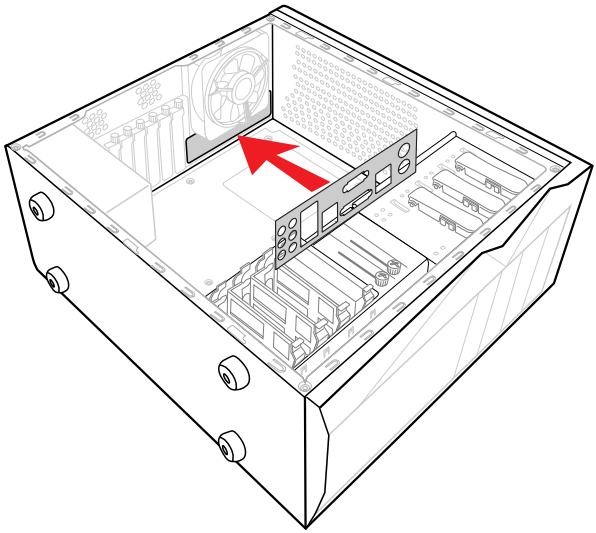

2

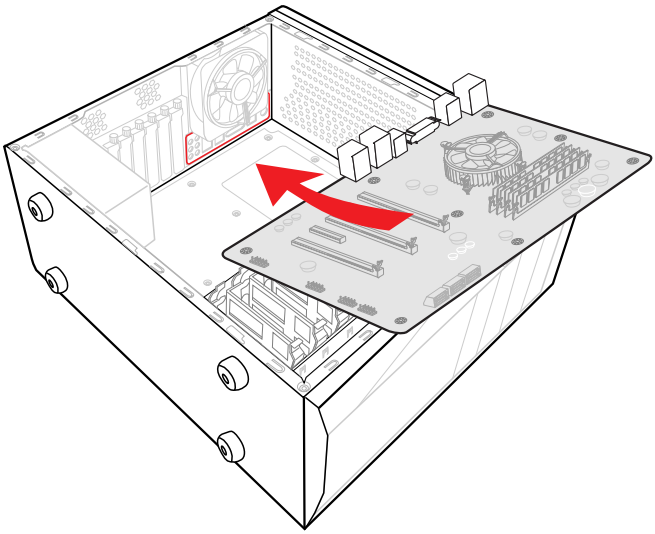

3

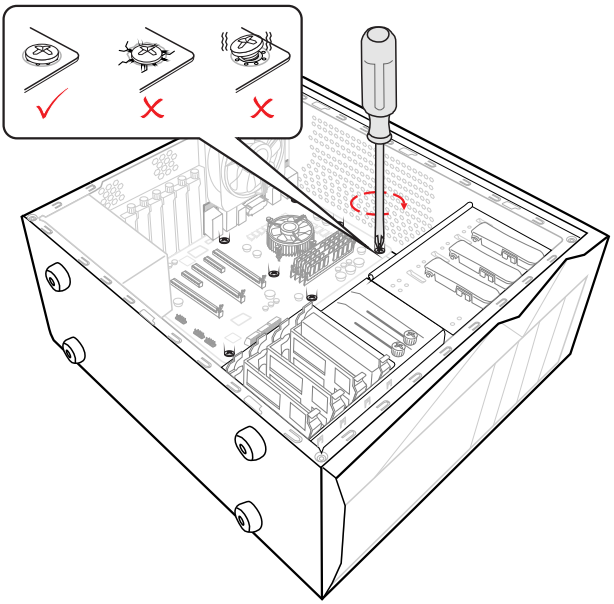

Power Connector/ ATX-Stromanshcluss/

Connecteurs d'alimentation/ Разъема питания

1

http://youtu.be/gkDYyR_83I4

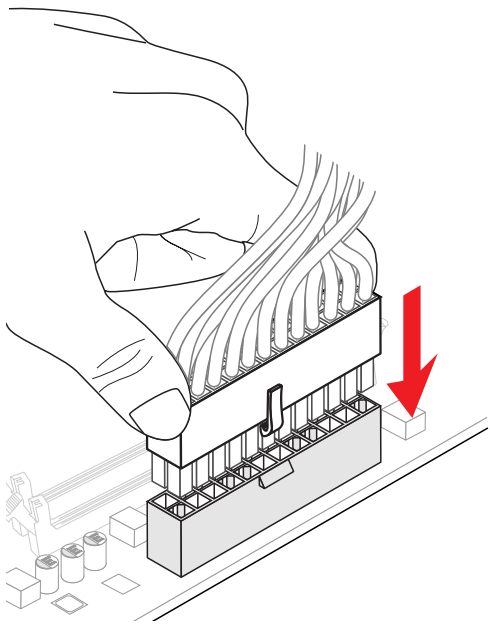

2

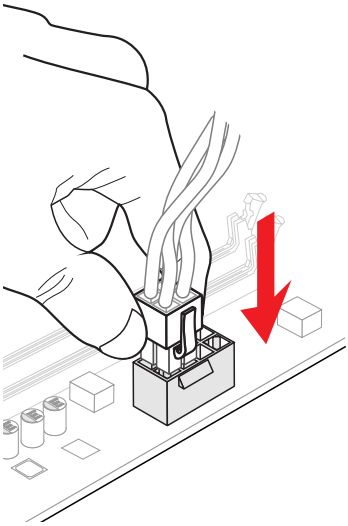

or

oder

ou

или

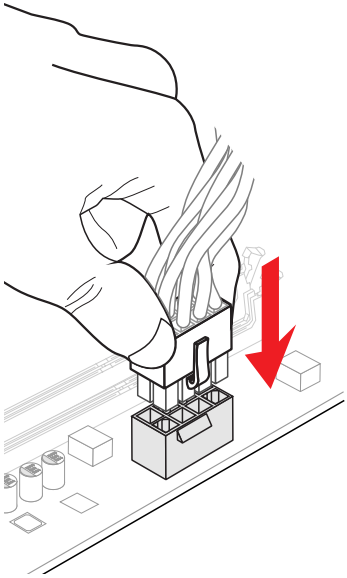

3

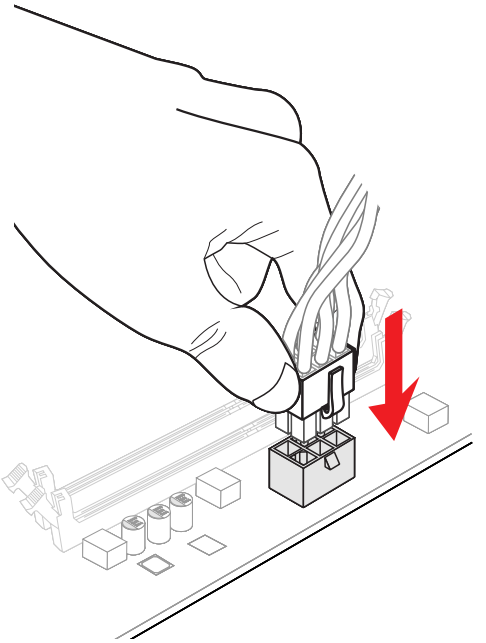

SATA HDD

http://youtu.be/RZsMpqxythc

1

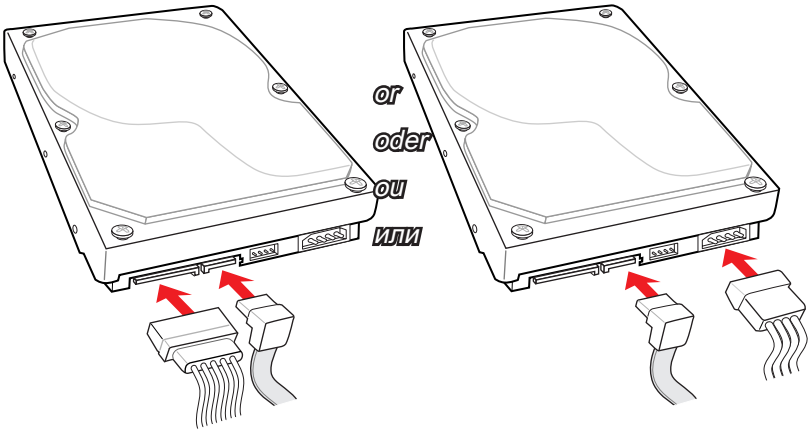

2

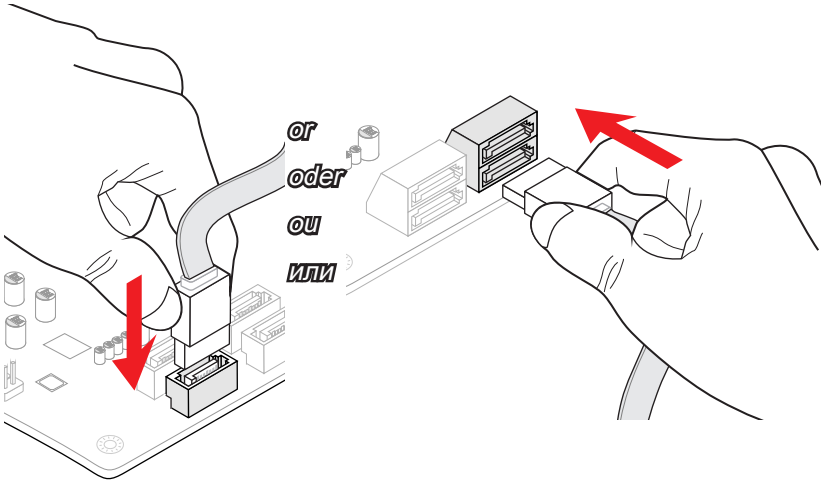

mSATA SSD

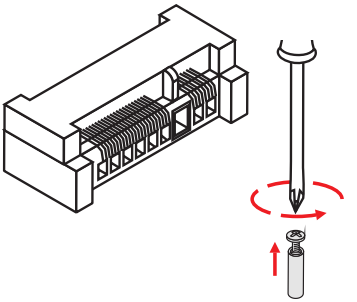

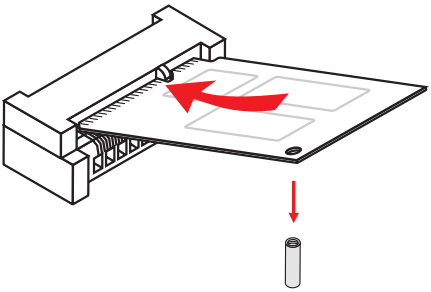

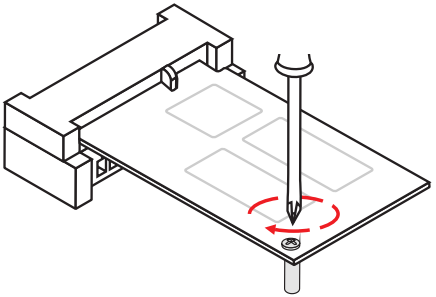

Front Panel Connector/ Frontpanel Anschluss/
Connecteur panneau avant/ Разъемов передней панели

JFP1

http://youtu.be/DPELIdVNZUI

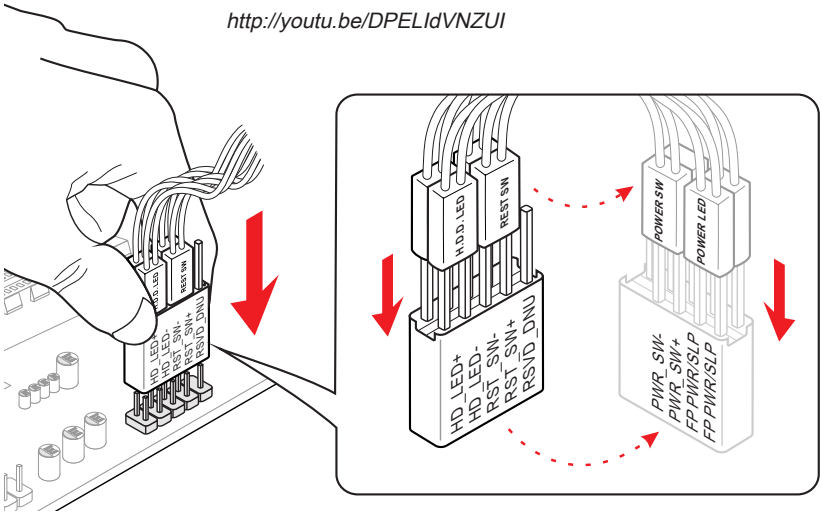

JAUD1

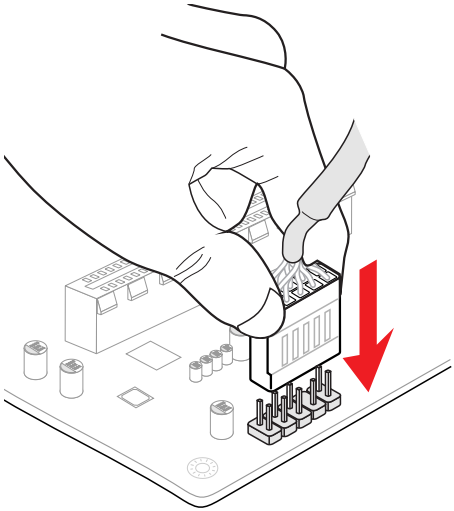

Peripheral Connector/ Peripheriestecker/
Connecteur périphérique/ Периферийных разъемов

USB2.0

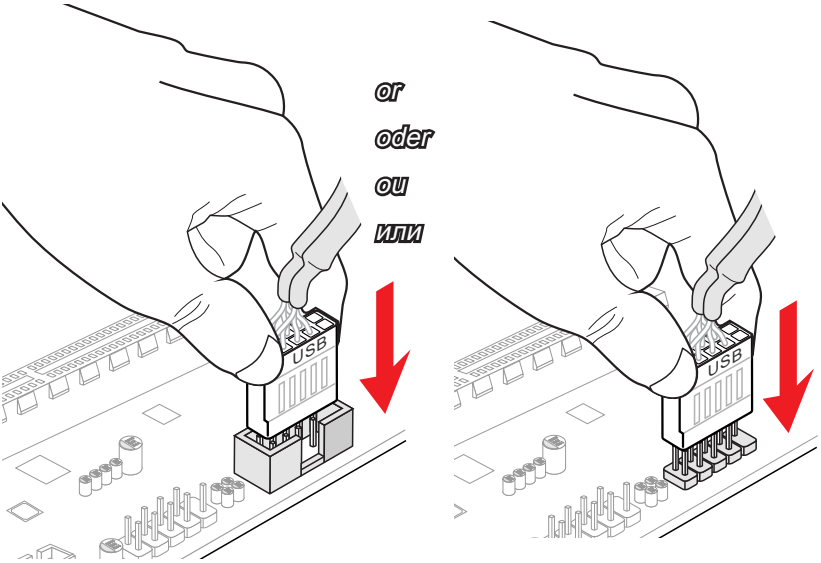

USB3.0

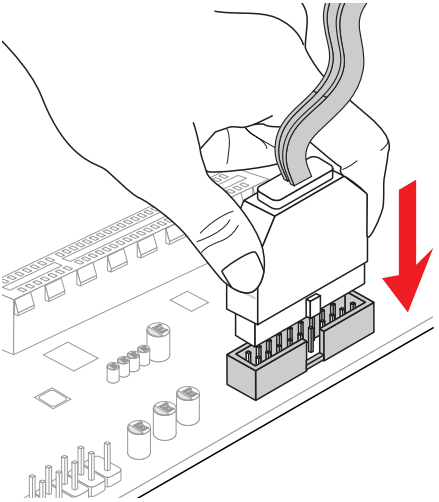

Graphics Card/ Grafikkarte/ Carte graphique/ Видеокарты

http://youtu.be/mG0GZpr9w_A

1

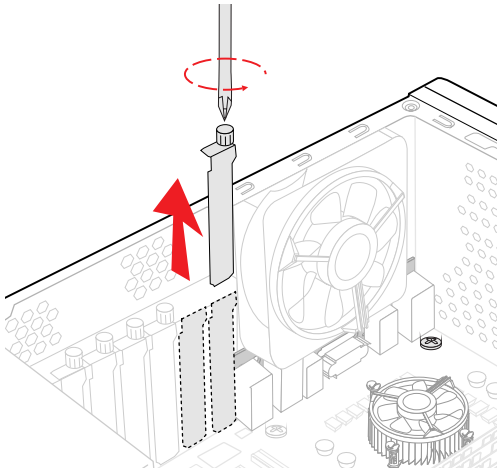

2

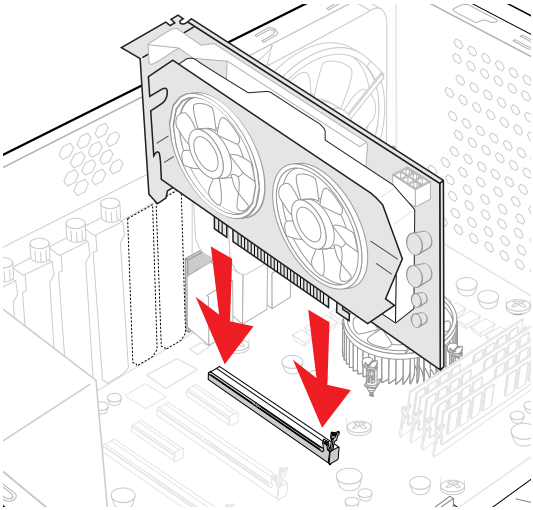

3

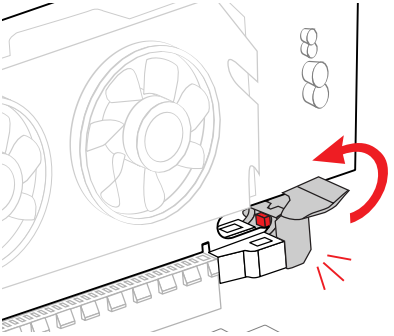

4

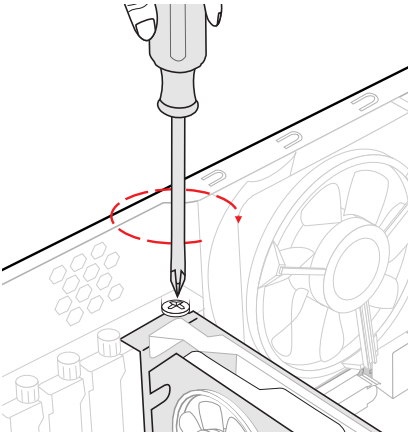

5

